Technické data (vin. 993)		
Napětí DC meziobvodu	560	V DC
Nominální AC napětí	380	V AC (rms)
Jmenovité napětí	284	V AC (rms)
Jmenovitý výkon	6.6	kW
Jmenovitá rychlost	3000	rpm
Jmenovitý moment	21.00	Nm
Jmenovitý proud	16.19	A (rms)
Špičkový moment	90	Nm
Špičkový proud	63.9	A (rms)
Klidový moment	30	Nm
Klidový proud	17.8	A (rms)
Otáčky bez zatížení	3720	rpm
EMF konstanta ±10%	102	V AC (rms) / 1000rpm
Teoretická momentová konstanta ±10%	1.69	Nm / A (rms)
Momentová konstanta ±10% při jmenovité zátěži	1.30	Nm / A (rms)
Počet pólů	10	
Elektrická časová konstanta	14.24	ms
Svorkový odpor vinutí	0.33	Ω
Induktance rotujícího pole	4.7	mH

Celní informace	
HS Kód	85015220

Mechanická data (seřízení 48)		
Max mechanická rychlost	6000	rpm
Mechanická časová konstanta	0.66	ms
Tepelná časová konstanta	52	min
Setrvačnost rotoru	32.7	kgcm²
Ochrana	IP64	
Barva	RAL 9005	
Chlazení	Konvekce	
Hmotnost motoru	18	kg
Max. axiální síla 20kh	139	N
Max. radiální síla 20kh	733	N*
Max. axiální síla 100kh	81	N
Max. radiální síla 100kh	429	N*

** Definováno pro působiště sil v ½ délky výstupní hřídele*

Senzory	
Teplotní	PT1000 {PT1000}
Zpětná vazba	EKM36 (HDSL) multi-turn, 18+12 bits, SIL2

Brzda		
Brzdný moment	36.00	Nm
Napětí	24	V DC
Výkon @20°C	26.0	W
Proud @20°C	1.08	A
Setrvačnost	6.20	kgcm²
Hmotnost	2.85	kg

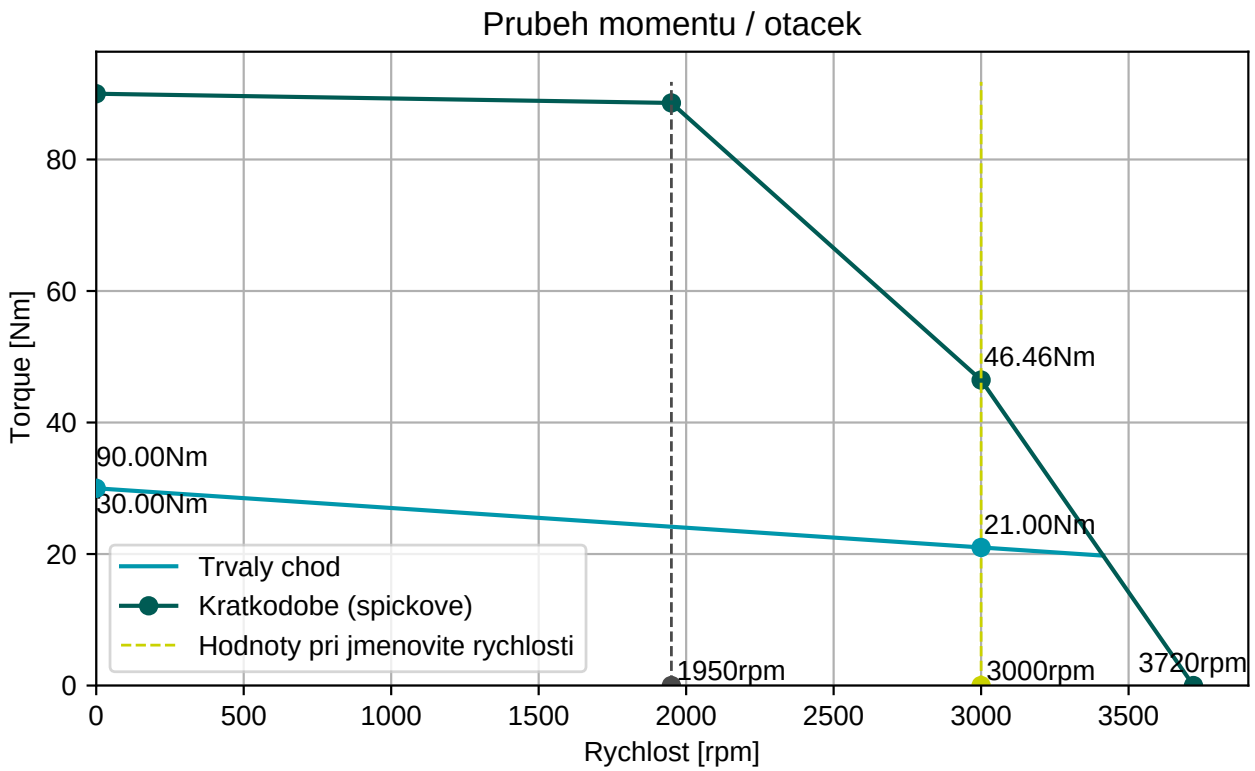

BGC110N00001216000

M23, 8 pinů, otočné

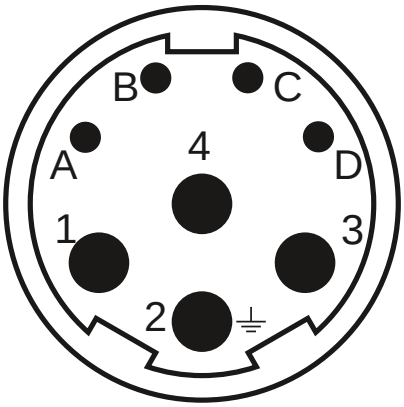

Konektor 1 (283)	
1	U
4	V
3	W
2	PE
A	Brzda+
B	Brzda-
C	GND/DSL-
D	+Us/DSL+

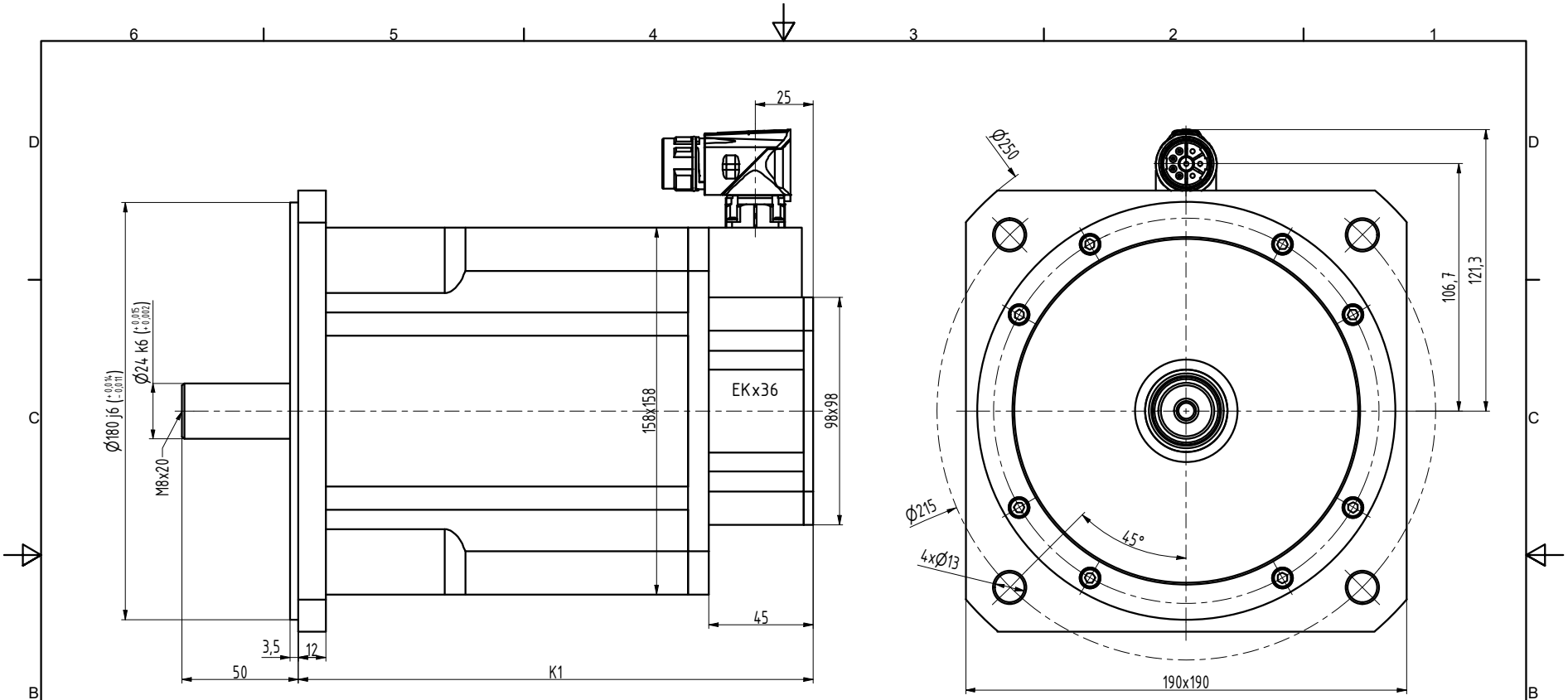

TYP	K1
N6-1800	222
N6-2400	247
N6-3000	272
N6-3800	297
N6-4400	322

INDEX	ZMĚNA	DATUM	PODPIS

ZN.MAT.		T.O.	HMOTNOST kg / MĚŘ.
ROZM.-POLOT.			
POM. ZAŘ.			ČSN / TŘ.Č.
VYPR. Ošlejšek	NORM.REF.		POZN. / Č. KUSOVNÍKU
PŘEKR.			
TECHNOL.	SCHVÁLIL Ošlejšek	20.09.2021	STARÝ V. / Č.V.

NÁZEV
Motor N6

N6028 04 B Z_S4_S1

Listů List