Technické data (vin. 977)		
Napětí DC meziobvodu	320	V DC
Nominální AC napětí	220	V AC (rms)
Jmenovité napětí	185	V AC (rms)
Jmenovitý výkon	6.3	kW
Jmenovitá rychlost	3000	rpm
Jmenovitý moment	20.00	Nm
Jmenovitý proud	22.97	A (rms)
Špičkový moment	72	Nm
Špičkový proud	76.6	A (rms)
Klidový moment	24	Nm
Klidový proud	22.3	A (rms)
Otáčky bez zatížení	3380	rpm
EMF konstanta ±10%	65	V AC (rms) / 1000rpm
Teoretická momentová konstanta ±10%	1.08	Nm / A (rms)
Momentová konstanta ±10% při jmenovité zátěži	0.87	Nm / A (rms)
Počet pólů	10	
Elektrická časová konstanta	9.09	ms
Svorkový odpor vinutí	0.22	Ω
Induktance rotujícího pole	2	mH

Celní informace	
HS Kód	85015220

Mechanická data (seřízení 48)		
Max mechanická rychlost	9000	rpm
Mechanická časová konstanta	0.62	ms
Tepelná časová konstanta	75	min
Setrvačnost rotoru	18.7	kgcm²
Ochrana	IP64	
Barva	RAL 9005	
Chlazení	Konvekce	
Hmotnost motoru	11.2	kg
Max. axiální síla 20kh	147	N
Max. radiální síla 20kh	775	N*
Max. axiální síla 100kh	86	N
Max. radiální síla 100kh	453	N*

** Definováno pro působiště sil v ½ délky výstupní hřídele*

Senzory	
Teplotní	PT1000 {PT1000}
Zpětná vazba	EKS36 (HDSL) single-turn, 17 bits

Brzda		
Brzdný moment	18.00	Nm
Napětí	24	V DC
Výkon @20°C	24.0	W
Proud @20°C	1.00	A
Setrvačnost	2.00	kgcm²
Hmotnost	1.80	kg

Prubeh momentu / otacek

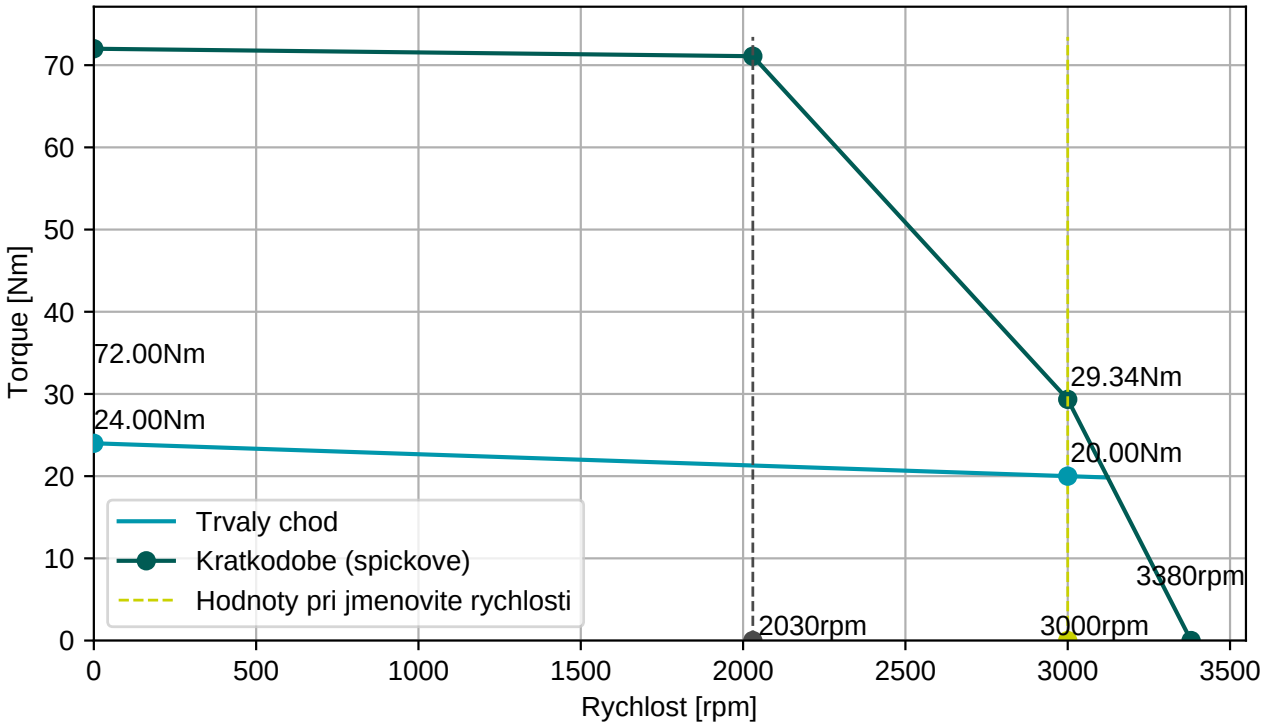

BGC110N00001216000

M23, 8 pinů, otočné

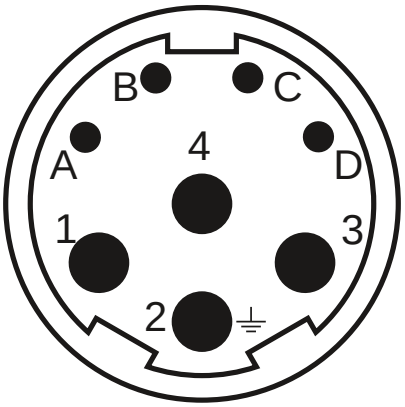

Konektor 1 (283)	
1	U
4	V
3	W
2	PE
A	Brzda+
B	Brzda-
C	GND/DSL-
D	+Us/DSL+

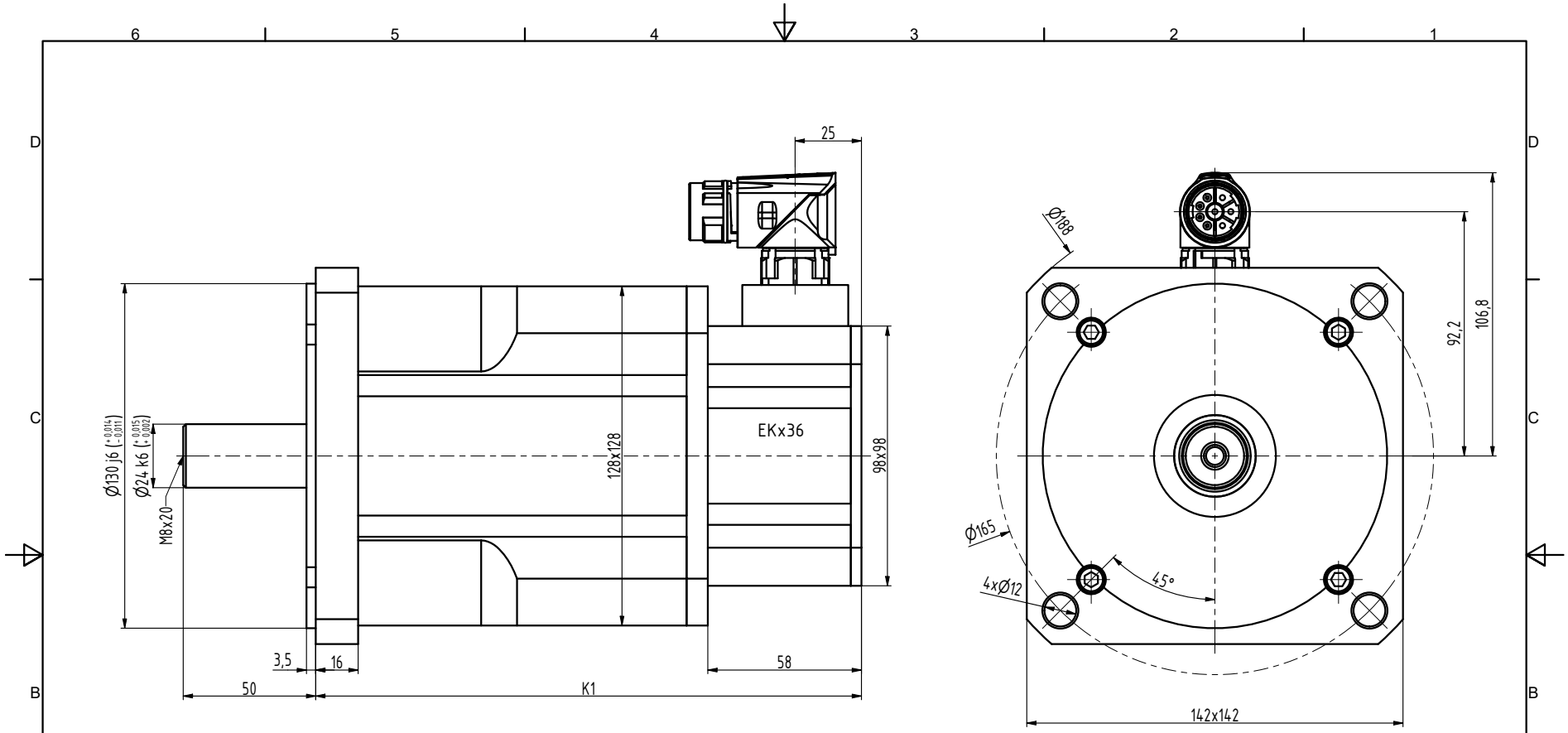

TYP	K1
N5-0650	176
N5-1200	206
N5-1600	236
N5-2000	266
N5-2400	296

INDEX	ZMĚNA	DATUM	PODPIS

ZN.MAT.		T.O.	HMOTNOST kg
ROZM.-POLOT.			
POM. ZAŘ.			ČSN
VYPR. Ošlejšek	NORM.REF.		POZN.
PŘEKR.			
TECHNOL.	SCHVÁLIL Ošlejšek	11.09.2021	STARÝ V.

MĚŘ.
TŘ.Č.
Č. KUSOVNÍKU
Č.V.

NÁZEV
Motor N5

N5087 10 B Z_S4_S1

Listů List