Technické data (vin. 732)		
Napětí DC meziobvodu	320	V DC
Nominální AC napětí	220	V AC (rms)
Jmenovité napětí	165	V AC (rms)
Jmenovitý výkon	2.8	kW
Jmenovitá rychlost	1500	rpm
Jmenovitý moment	18.00	Nm
Jmenovitý proud	11.81	A (rms)
Špičkový moment	60	Nm
Špičkový proud	39.8	A (rms)
Klidový moment	20	Nm
Klidový proud	11.6	A (rms)
Otáčky bez zatížení	2110	rpm
EMF konstanta ±10%	104	V AC (rms) / 1000rpm
Teoretická momentová konstanta ±10%	1.72	Nm / A (rms)
Momentová konstanta ±10% při jmenovité zátěži	1.52	Nm / A (rms)
Počet pólů	10	
Elektrická časová konstanta	8.75	ms
Svorkový odpor vinutí	0.72	Ω
Induktance rotujícího pole	6.3	mH

Celní informace	
HS Kód	85015220

Mechanická data (seřízení 48)		
Max mechanická rychlost	9000	rpm
Mechanická časová konstanta	0.64	ms
Tepelná časová konstanta	65	min
Setrvačnost rotoru	15.1	kgcm²
Ochrana	IP64	
Barva	RAL 9005	
Chlazení	Konvekce	
Hmotnost motoru	11.2	kg
Max. axiální síla 20kh	180	N
Max. radiální síla 20kh	950	N*
Max. axiální síla 100kh	106	N
Max. radiální síla 100kh	555	N*

** Definováno pro působiště sil v ½ délky výstupní hřídele*

Senzory	
Teplotní	PT1000 {PT1000}
Zpětná vazba	EDS35 (HDSL) single-turn, 24 bits

Brzda		
Brzdný moment	18.00	Nm
Napětí	24	V DC
Výkon @20°C	24.0	W
Proud @20°C	1.00	A
Setrvačnost	2.00	kgcm²
Hmotnost	1.80	kg

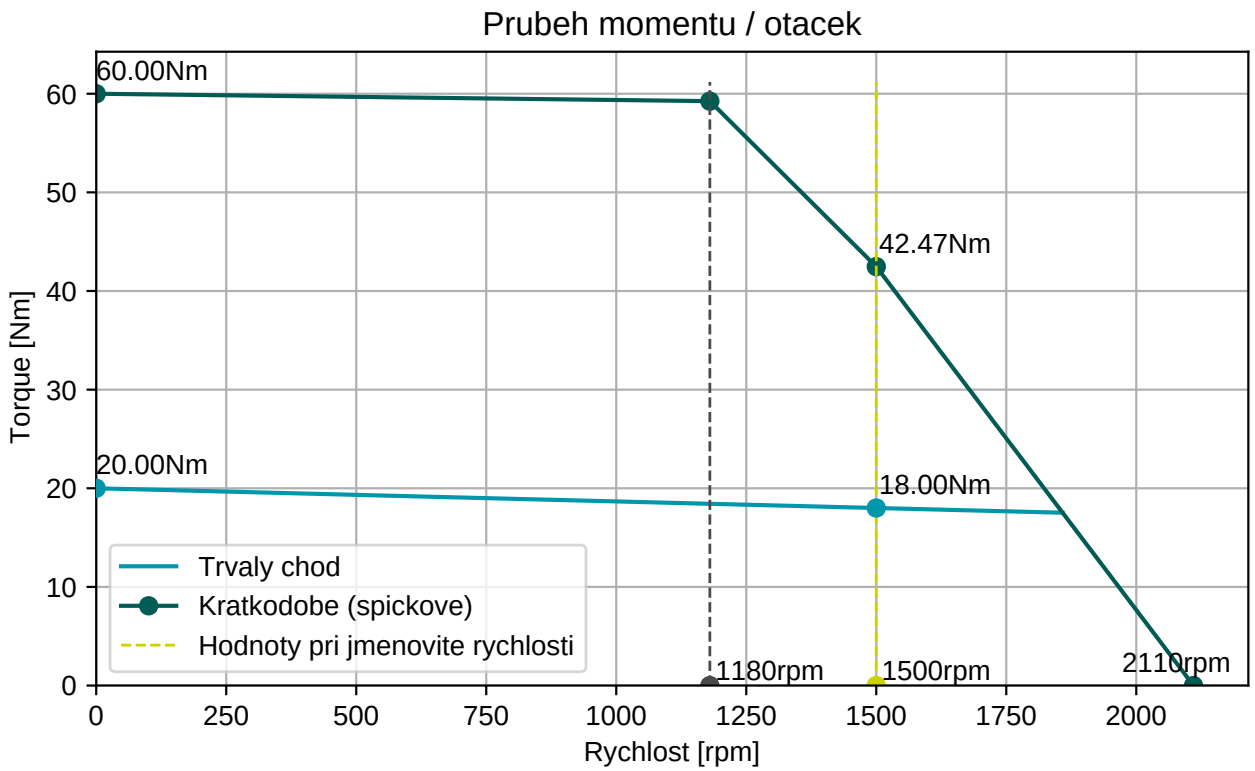

BGC110N00001216000

M23, 8 pinů, otočné

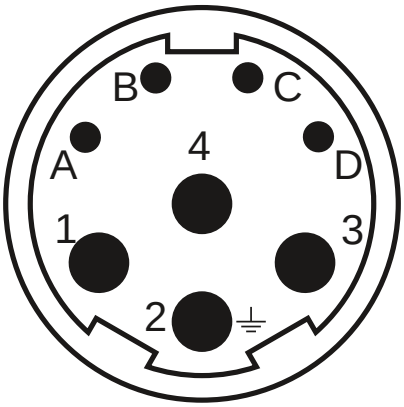

Konektor 1 (283)	
1	U
4	V
3	W
2	PE
A	Brzda+
B	Brzda-
C	GND/DSL-
D	+Us/DSL+

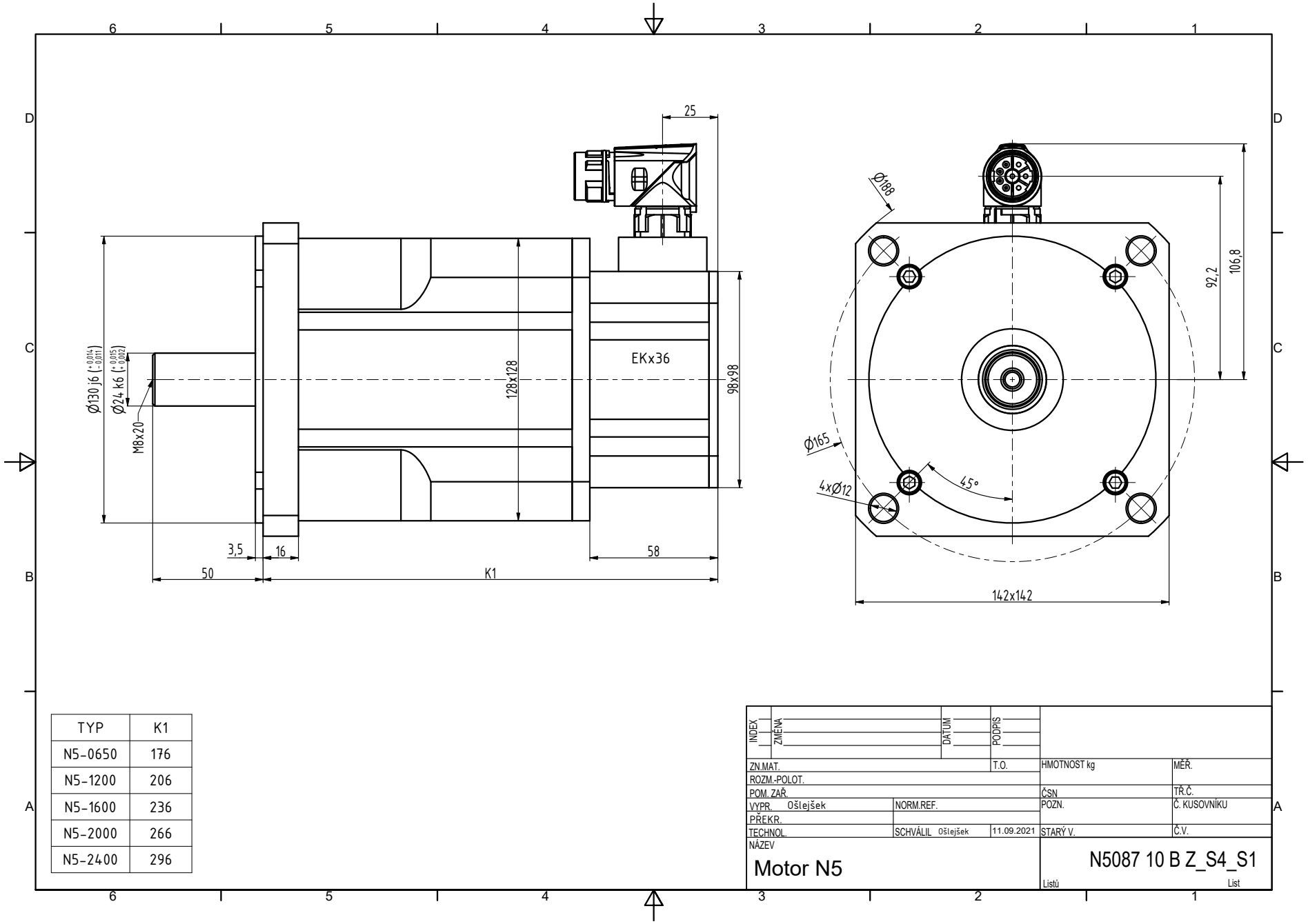

TYP	K1
N5-0650	176
N5-1200	206
N5-1600	236
N5-2000	266
N5-2400	296

INDEX	ZMĚNA	DATUM	PODPIS		
ZN.MAT.		T.O.		HMOTNOST kg	MĚŘ.
ROZM.-POLOT.					
POM. ZAŘ.				ČSN	TŘ.Č.
VYPR. Ošlejšek	NORM.REF.			POZN.	Č. KUSOVNÍKU
PŘEKR.					
TECHNOL.	SCHVÁLIL Ošlejšek	11.09.2021		STARÝ V.	Č.V.
NÁZEV Motor N5				N5087 10 B Z_S4_S1	
				Listů	List