Technické data (vin. 728)

Napětí DC meziobvodu	320	V DC
Nominální AC napětí	220	V AC (rms)
Jmenovité napětí	164	V AC (rms)
Jmenovitý výkon	3.3	kW
Jmenovitá rychlost	3000	rpm
Jmenovitý moment	10.50	Nm
Jmenovitý proud	14.73	A (rms)
Špičkový moment	36	Nm
Špičkový proud	52.5	A (rms)
Klidový moment	12	Nm
Klidový proud	14.2	A (rms)
Otáčky bez zatížení	4310	rpm
EMF konstanta ±10%	51	V AC (rms) / 1000rpm
Teoretická momentová konstanta ±10%	0.84	Nm / A (rms)
Momentová konstanta ±10% při jmenovité zátěži	0.71	Nm / A (rms)
Počet pólů	10	
Elektrická časová konstanta	8.10	ms
Svorkový odpor vinutí	0.42	Ω
Induktance rotujícího pole	3.4	mH

Celní informace

HS Kód	85015220

Mechanická data (seřízení 48)

Max mechanická rychlost	9000	rpm
Mechanická časová konstanta	0.81	ms
Tepelná časová konstanta	45	min
Setrvačnost rotoru	7.9	kgcm²
Ochrana	IP64	
Barva	RAL 9005	
Chlazení	Konvekce	
Hmotnost motoru	11.2	kg
Max. axiální síla 20kh	129	N
Max. radiální síla 20kh	681	N*
Max. axiální síla 100kh	76	N
Max. radiální síla 100kh	398	N*

** Definováno pro působiště sil v ½ délky výstupní hřídele*

Senzory

Teplotní	PT1000 {PT1000}
Zpětná vazba	EKS36 (HDSL) single-turn, 17 bits

Brzda

Brzdný moment	18.00	Nm
Napětí	24	V DC
Výkon @20°C	24.0	W
Proud @20°C	1.00	A
Setrvačnost	2.00	kgcm²
Hmotnost	1.80	kg

Prubeh momentu / otacek

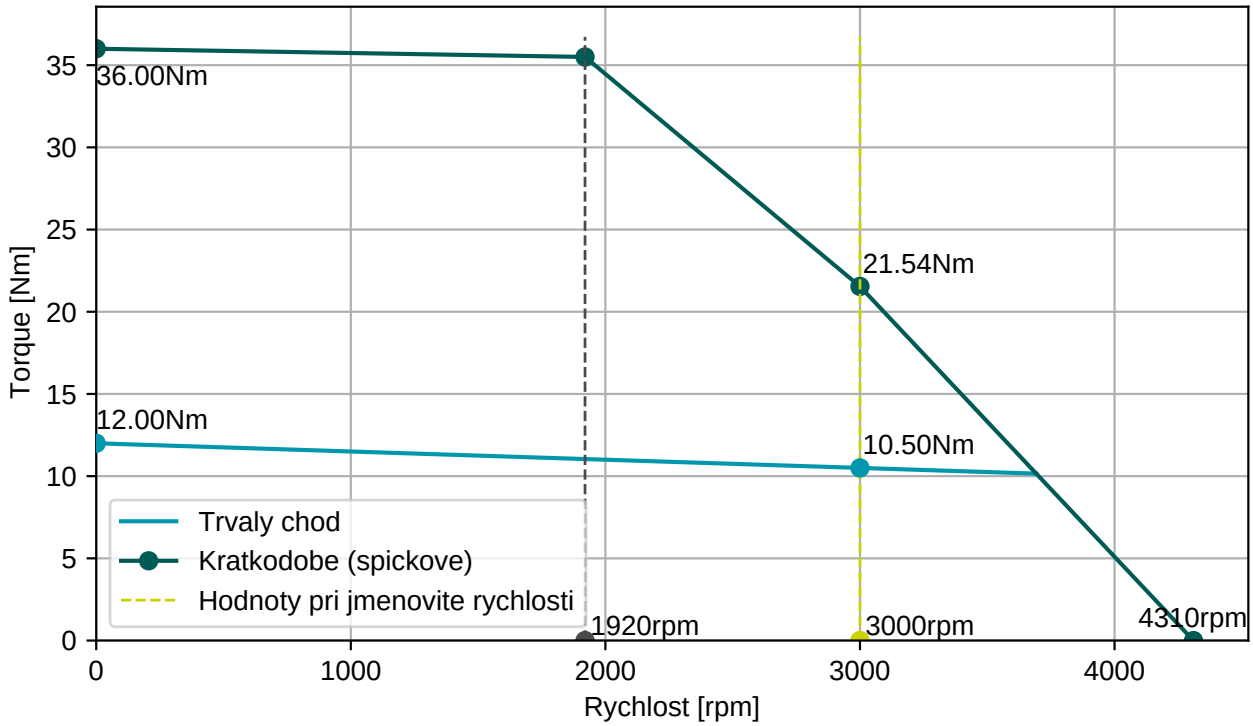

BGC110N00001216000

M23, 8 pinů, otočné

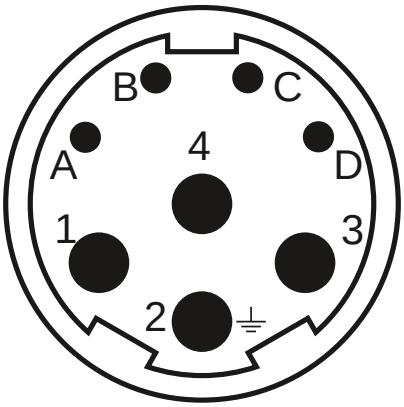

Konektor 1 (283)	
1	U
4	V
3	W
2	PE
A	Brzda+
B	Brzda-
C	GND/DSL-
D	+Us/DSL+

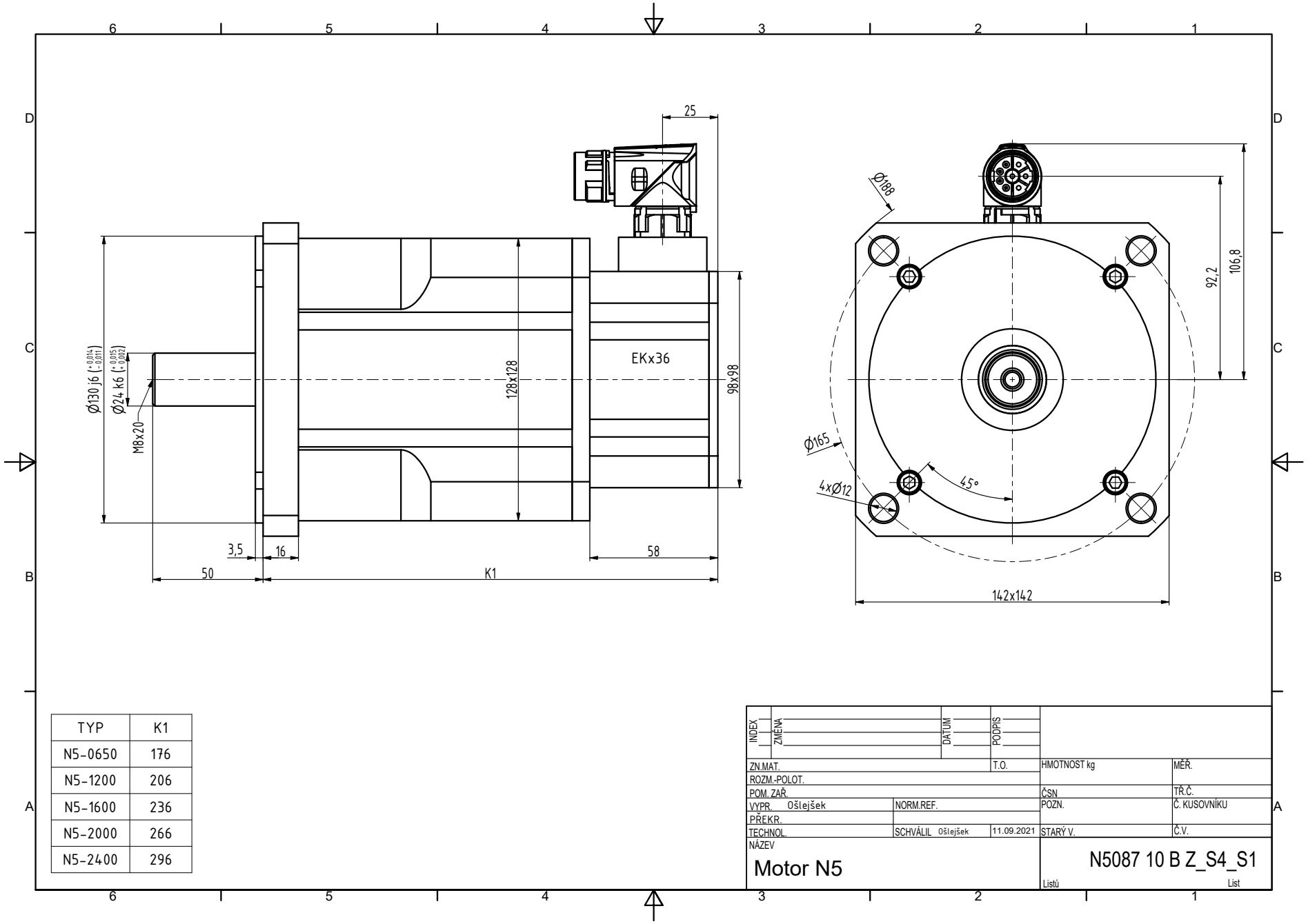

TYP	K1
N5-0650	176
N5-1200	206
N5-1600	236
N5-2000	266
N5-2400	296