Technické data (vin. 1156)		
Napětí DC meziobvodu	560	V DC
Nominální AC napětí	380	V AC (rms)
Jmenovité napětí	264	V AC (rms)
Jmenovitý výkon	1.3	kW
Jmenovitá rychlost	5000	rpm
Jmenovitý moment	2.40	Nm
Jmenovitý proud	4.22	A (rms)
Špičkový moment	10.2	Nm
Špičkový proud	18.9	A (rms)
Klidový moment	3.4	Nm
Klidový proud	4.15	A (rms)
Otáčky bez zatížení	7600	rpm
EMF konstanta ±10%	49.5	V AC (rms) / 1000rpm
Teoretická momentová konstanta ±10%	0.82	Nm / A (rms)
Momentová konstanta ±10% při jmenovité zátěži	0.57	Nm / A (rms)
Počet pólů	10	
Elektrická časová konstanta	4.63	ms
Svorkový odpor vinutí	2.57	Ω
Induktance rotujícího pole	11.9	mH

Celní informace	
HS Kód	85015220

Mechanická data (seřízení 48)		
Max mechanická rychlost	9000	rpm
Mechanická časová konstanta	1.35	ms
Tepelná časová konstanta	25	min
Setrvačnost rotoru	2.04	kgcm²
Ochrana	IP64	
Barva	RAL 9005	
Chlazení	Konvekce	
Hmotnost motoru	3.5	kg
Max. axiální síla 20kh	68	N
Max. radiální síla 20kh	357	N*
Max. axiální síla 100kh	40	N
Max. radiální síla 100kh	209	N*

** Definováno pro působiště sil v ½ délky výstupní hřídele*

Senzory	
Teplotní	PT1000 {PT1000}
Zpětná vazba	EKM36 (HDSL) multi-turn, 18+12 bits, SIL2

Brzda		
Brzdný moment	9.00	Nm
Napětí	24	V DC
Výkon @20°C	18.0	W
Proud @20°C	0.75	A
Setrvačnost	0.60	kgcm²
Hmotnost	0.82	kg

Prubeh momentu / otacek

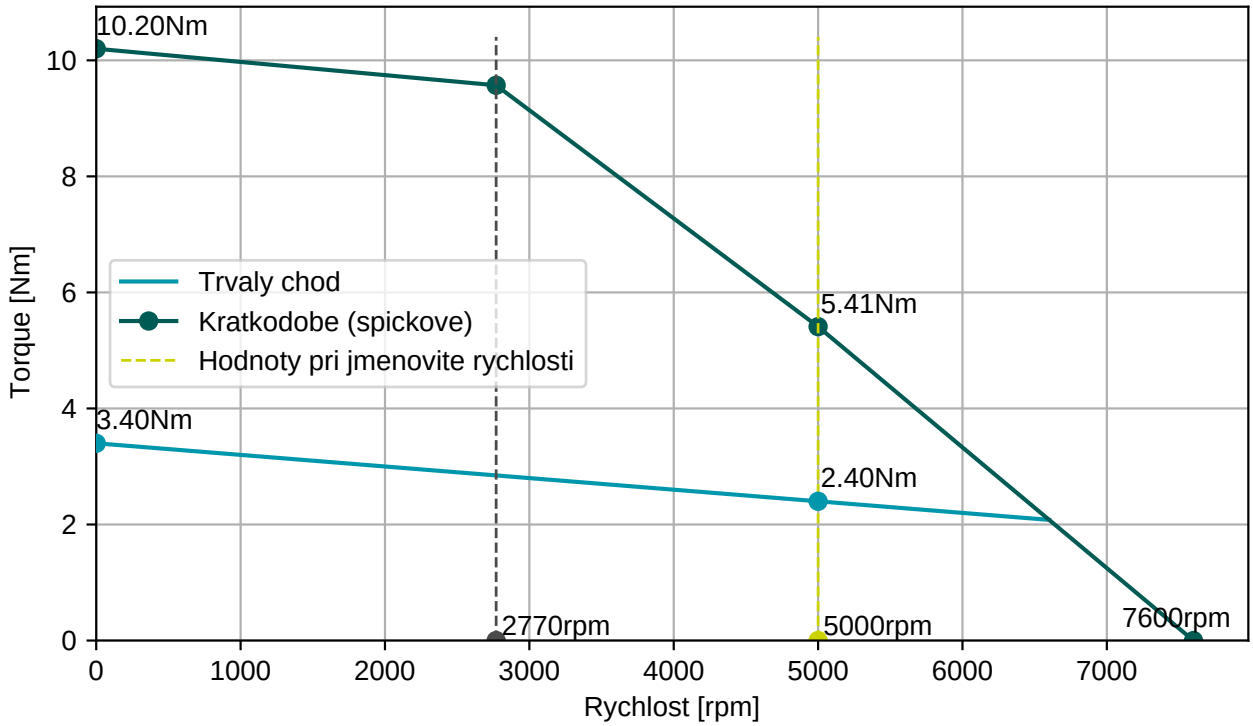

BGC110N00001216000

M23, 8 pinů, otočné

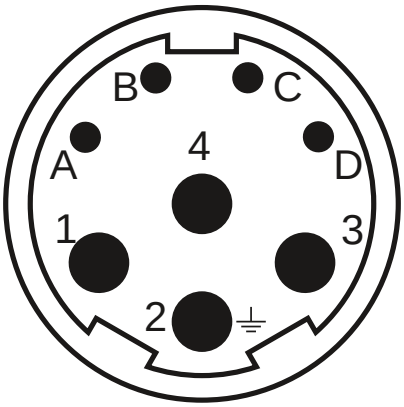

Konektor 1 (283)	
1	U
4	V
3	W
2	PE
A	Brzda+
B	Brzda-
C	GND/DSL-
D	+Us/DSL+

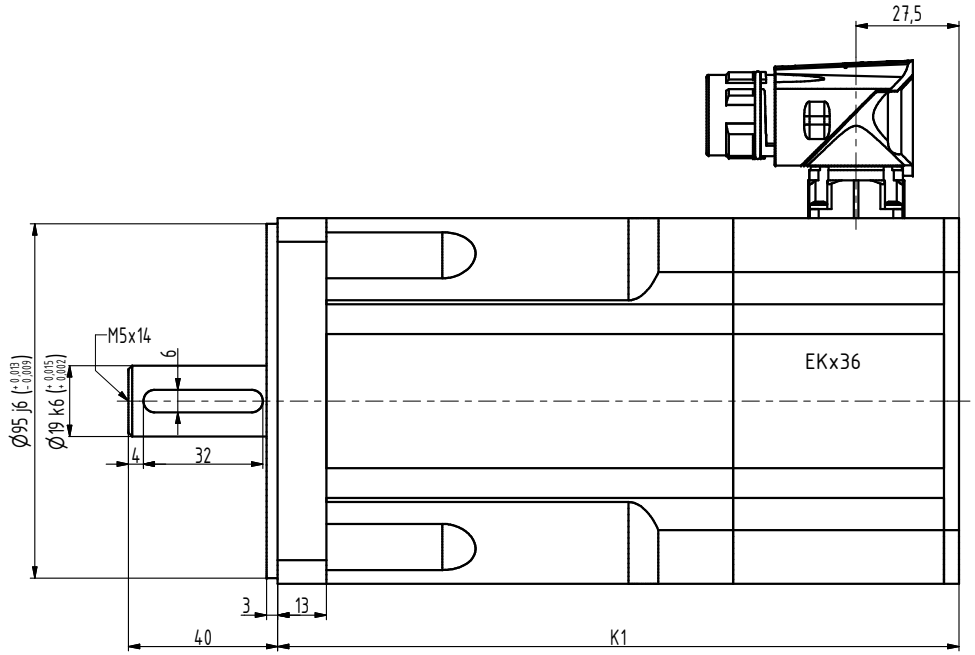

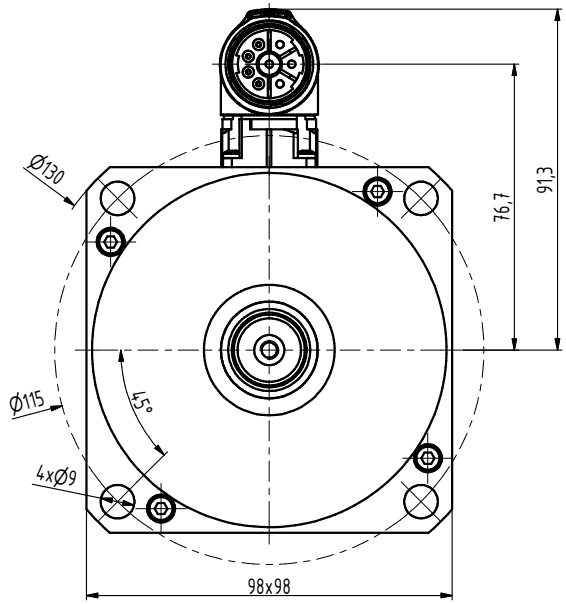

TYP	K1
N4-0340	167,5
N4-0510	182,5
N4-0750	212,5
N4-0960	242,5
N4-1130	272,5

INDEX	ZMĚNA	DATUM	PODPIS		
ZN.MAT.		T.O.		HMOTNOST kg	MĚŘ.
ROZM.-POLOT.					
POM. ZAŘ.				ČSN	TŘ.Č.
VYPR. Ošlejšek	NORM.REF.			POZN.	Č. KUSOVNÍKU
PŘEKR. Ošlejšek 6.4.2021					
TECHNOL.	SCHVÁLIL Ošlejšek	11.12.2020		STARÝ V.	Č.V.
NÁZEV Motor N4				N4119 06 BP Z_S4_S1	
				Listů	List