Technické data (vin. 708)		
Napětí DC meziobvodu	320	V DC
Nominální AC napětí	220	V AC (rms)
Jmenovité napětí	155	V AC (rms)
Jmenovitý výkon	1.3	kW
Jmenovitá rychlost	3000	rpm
Jmenovitý moment	4.20	Nm
Jmenovitý proud	7.01	A (rms)
Špičkový moment	15.3	Nm
Špičkový proud	31	A (rms)
Klidový moment	5.1	Nm
Klidový proud	6.8	A (rms)
Otáčky bez zatížení	4800	rpm
EMF konstanta ±10%	45.5	V AC (rms) / 1000rpm
Teoretická momentová konstanta ±10%	0.75	Nm / A (rms)
Momentová konstanta ±10% při jmenovité zátěži	0.60	Nm / A (rms)
Počet pólů	10	
Elektrická časová konstanta	5.48	ms
Svorkový odpor vinutí	1.24	Ω
Induktance rotujícího pole	6.8	mH

Celní informace	
HS Kód	85015220

Mechanická data (seřízení 48)		
Max mechanická rychlost	9000	rpm
Mechanická časová konstanta	0.77	ms
Tepelná časová konstanta	25	min
Setrvačnost rotoru	2.04	kgcm²
Ochrana	IP64	
Barva	RAL 9005	
Chlazení	Konvekce	
Hmotnost motoru	4.7	kg
Max. axiální síla 20kh	113	N
Max. radiální síla 20kh	595	N*
Max. axiální síla 100kh	66	N
Max. radiální síla 100kh	348	N*

** Definováno pro působiště sil v ½ délky výstupní hřídele*

Senzory	
Teplotní	PT1000 {PT1000}
Zpětná vazba	EKM36 (HDSL) multi-turn, 17 + 12 bits

Prubeh momentu / otacek

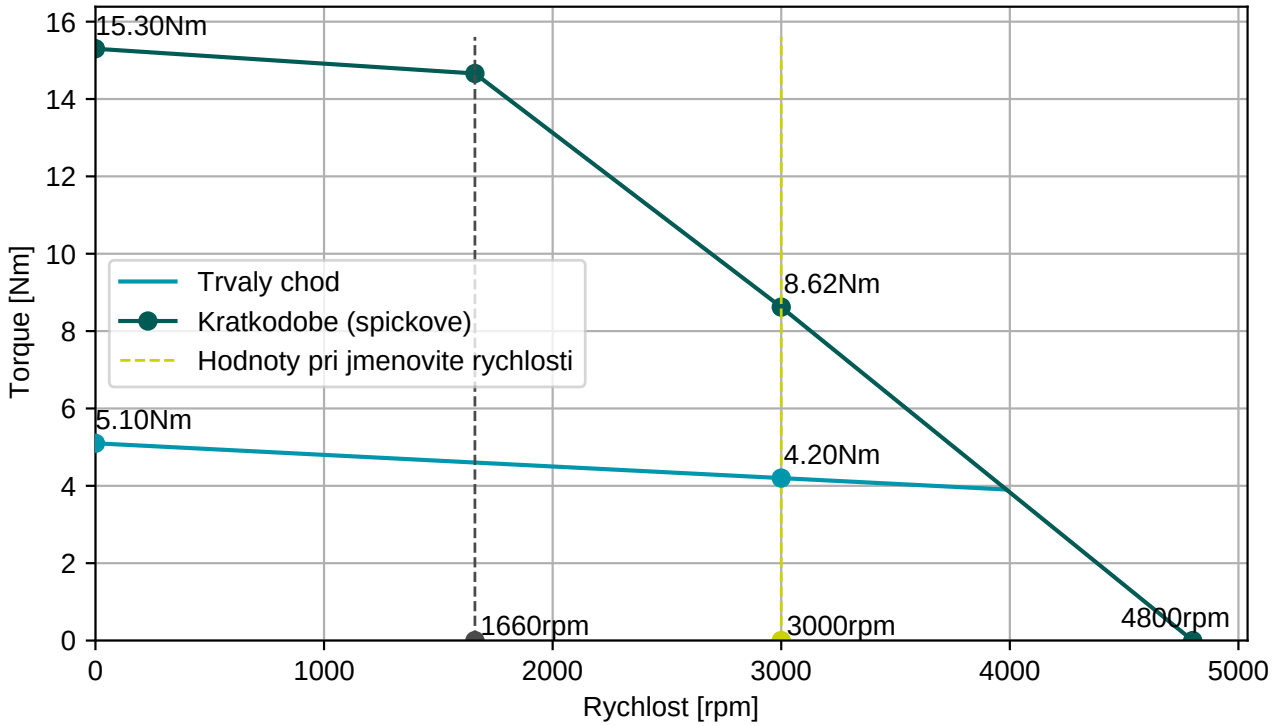

BGC110N00001216000

M23, 8 pinů, otočné

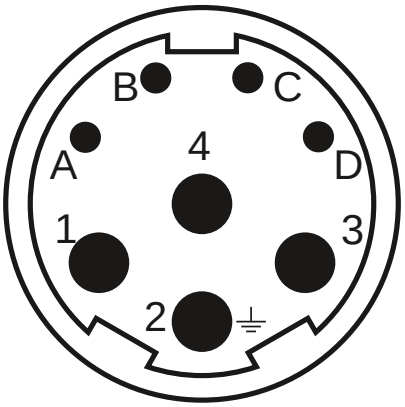

Konektor 1 (283)	
1	U
4	V
3	W
2	PE
A	Brzda+
B	Brzda-
C	GND/DSL-
D	+Us/DSL+

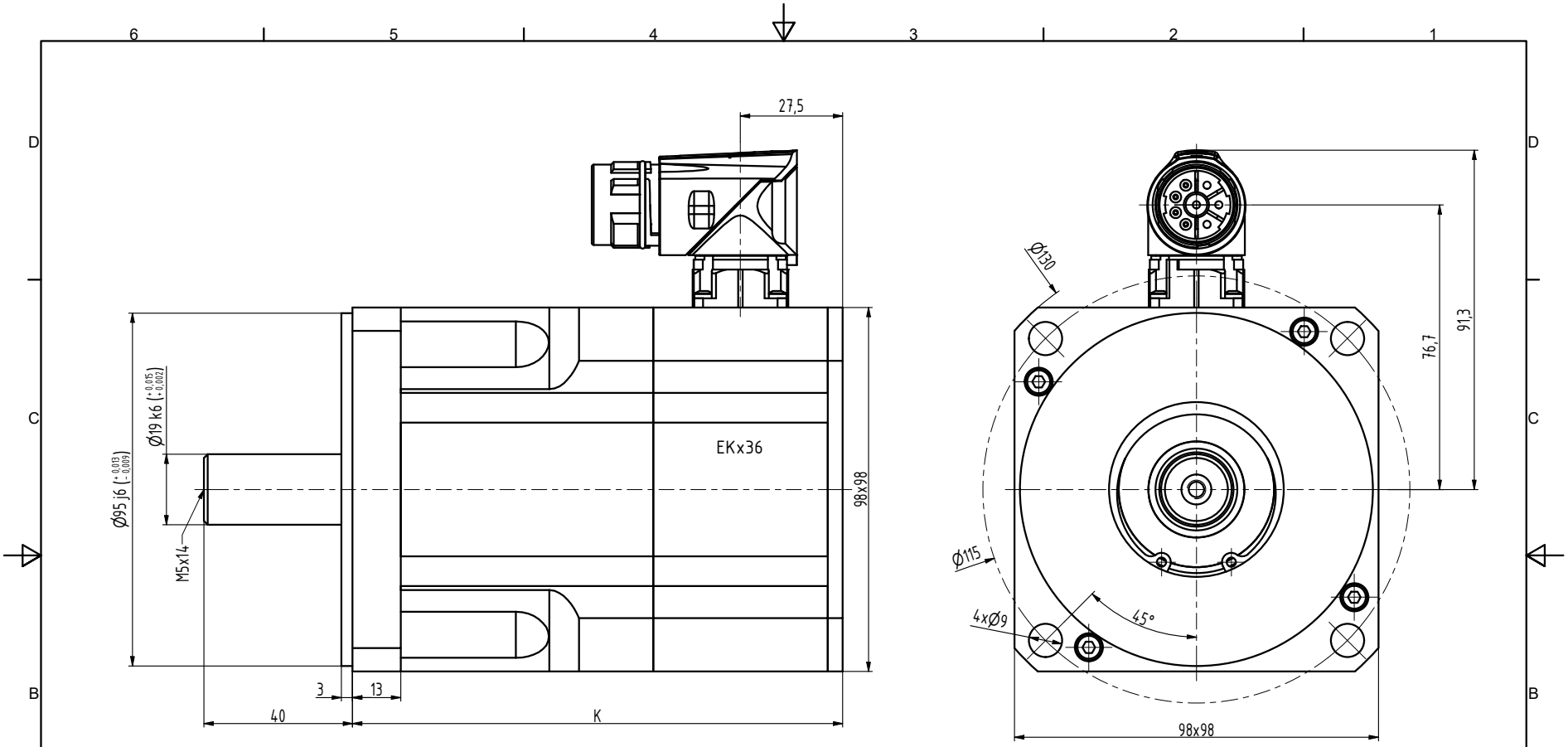

TYP	K
N4-0340	117
N4-0510	132
N4-0750	162
N4-0960	192
N4-1130	222

INDEX	ZMĚNA	DATUM	PODPIS		
ZN.MAT.		T.O.		HMOTNOST kg	MĚŘ.
ROZM.-POLOT.					
POM. ZAŘ.				ČSN	TŘ.Č.
VYPR. Ošlejšek	NORM.REF.			POZN.	Č. KUSOVNÍKU
PŘEKR.					
TECHNOL.	SCHVÁLIL Ošlejšek	21.07.2021		STARÝ V.	Č.V.
NÁZEV Motor N4				N4119 06 Z_S4_S1	
				Listů	List