Technické data (vin. 954)

Napětí DC meziobvodu	560	V DC
Nominální AC napětí	380	V AC (rms)
Jmenovité napětí	310	V AC (rms)
Jmenovitý výkon	1.2	kW
Jmenovitá rychlost	3000	rpm
Jmenovitý moment	3.70	Nm
Jmenovitý proud	2.6	A (rms)
Špičkový moment	14.4	Nm
Špičkový proud	10.1	A (rms)
Klidový moment	4.8	Nm
Klidový proud	2.82	A (rms)
Otáčky bez zatížení	3680	rpm
EMF konstanta ±10%	103	V AC (rms) / 1000rpm
Teoretická momentová konstanta ±10%	1.7	Nm / A (rms)
Momentová konstanta ±10% při jmenovité zátěži	1.4	Nm / A (rms)
Počet pólů	10	
Elektrická časová konstanta	3.01	ms
Svorkový odpor vinutí	7.53	Ω
Induktance rotujícího pole	22.7	mH

Celní informace

HS Kód	85015220

Mechanická data (seřízení 48)

Max mechanická rychlost	12000	rpm
Mechanická časová konstanta	0.68	ms
Tepelná časová konstanta	30	min
Setrvačnost rotoru	1.52	kgcm²
Ochrana	IP64	
Barva	RAL 9005	
Chlazení	Konvekce	
Hmotnost motoru	4.3	kg
Max. axiální síla 20kh	75	N
Max. radiální síla 20kh	393	N*
Max. axiální síla 100kh	44	N
Max. radiální síla 100kh	230	N*

** Definováno pro působiště sil v ½ délky výstupní hřídele*

Senzory

Teplotní	PT1000 {PT1000}
Zpětná vazba	EKM36 (HDSL) multi-turn, 18+12 bits, SIL2

Brzda

Brzdný moment	4.50	Nm
Napětí	24	V DC
Výkon @20°C	12.0	W
Proud @20°C	0.50	A
Setrvačnost	0.20	kgcm²
Hmotnost	0.47	kg

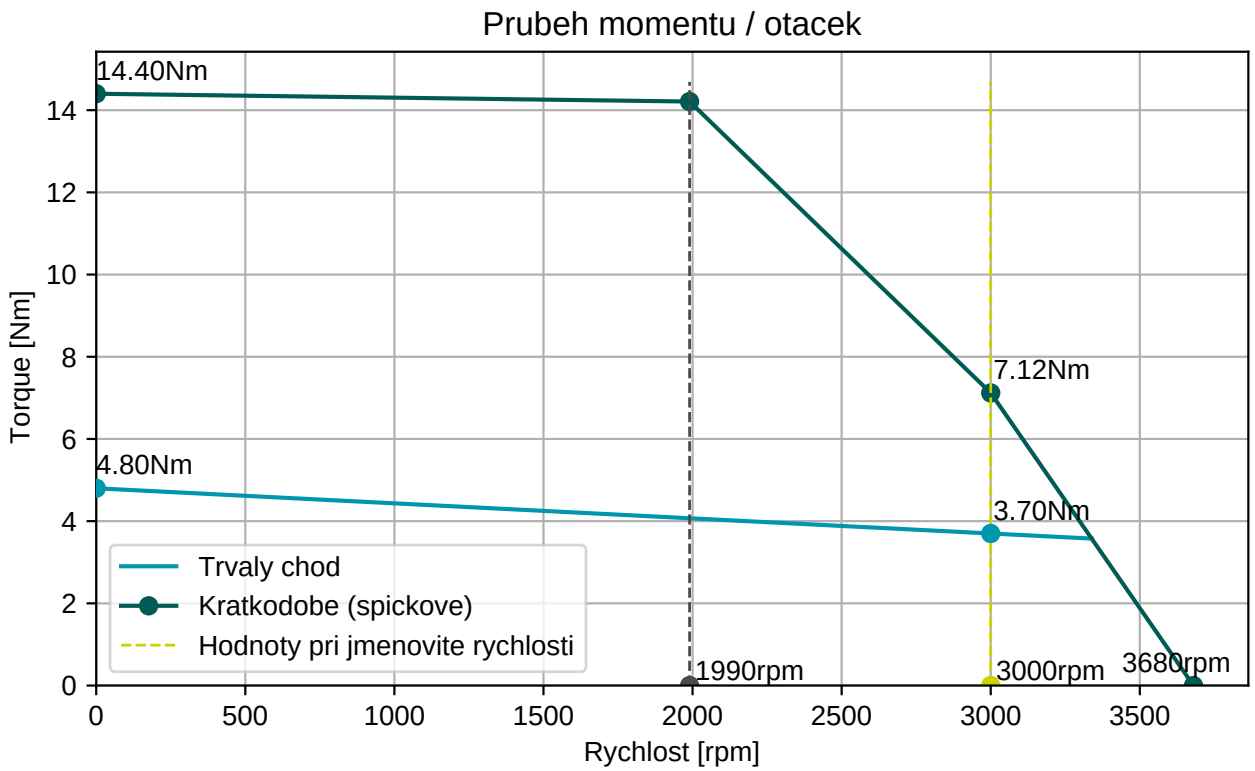

EGA201N00000800000

M15, 9 pinů, otočné

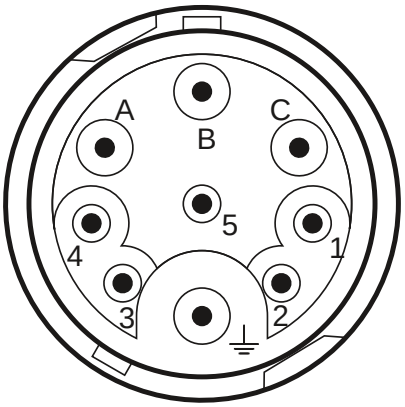

Konektor 1 (304)	
A	U
B	V
C	W
PE	PE
1	Brzda+
2	Brzda-
3	+Us/DSL+
4	GND/DSL-

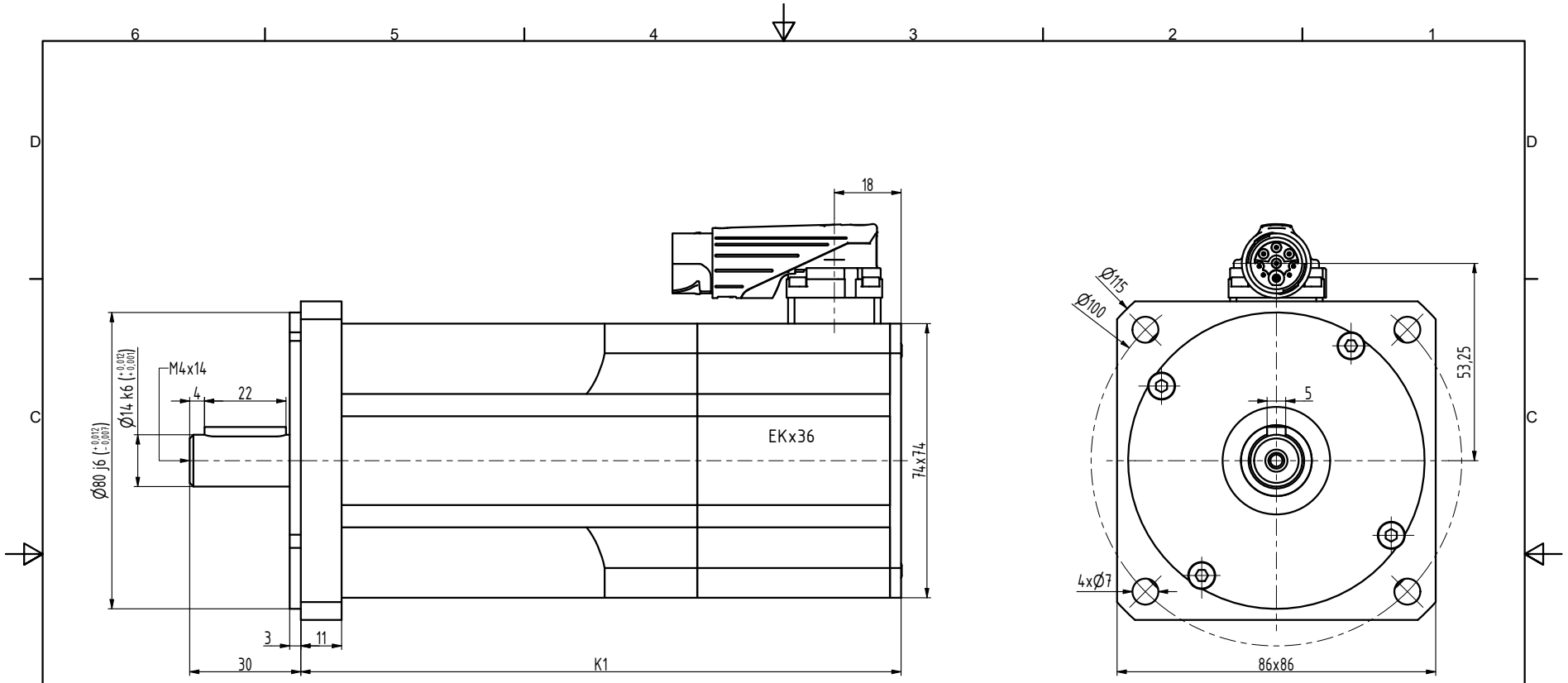

TYP	K1
N3-0115	144
N3-0205	162
N3-280	180
N3-0350	198
N3-0420	216
N3-0480	234

INDEX	ZMĚNA	DATUM	PODPIS		
ZN.MAT.			T.O.	HMOTNOST kg	MĚŘ.
ROZM.-POLOT.					
POM. ZAŘ.				ČSN	TŘ.Č.
VYPR. Šimík		NORM.REF.		POZN.	Č. KUSOVNÍKU
PŘEKR. Šimík 22.10.2018					
TECHNOL.		SCHVÁLIL Ošlejšek	22.10.2018	STARÝ V.	Č.V.
NÁZEV Motor N3				N3119 10 BP Z	
				Listů	List