Technické data (vin. 707)

Napětí DC meziobvodu	560	V DC
Nominální AC napětí	380	V AC (rms)
Jmenovité napětí	278	V AC (rms)
Jmenovitý výkon	942	W
Jmenovitá rychlost	3000	rpm
Jmenovitý moment	3.00	Nm
Jmenovitý proud	2.42	A (rms)
Špičkový moment	10.5	Nm
Špičkový proud	10.9	A (rms)
Klidový moment	3.5	Nm
Klidový proud	2.38	A (rms)
Otáčky bez zatížení	4260	rpm
EMF konstanta ±10%	89	V AC (rms) / 1000rpm
Teoretická momentová konstanta ±10%	1.47	Nm / A (rms)
Momentová konstanta ±10% při jmenovité zátěži	1.24	Nm / A (rms)
Počet pólů	10	
Elektrická časová konstanta	2.87	ms
Svorkový odpor vinutí	8.89	Ω
Induktance rotujícího pole	25.5	mH

Celní informace

HS Kód	85015220

Mechanická data (seřízení 48)

Max mechanická rychlost	12000	rpm
Mechanická časová konstanta	0.74	ms
Tepelná časová konstanta	27	min
Setrvačnost rotoru	1.04	kgcm²
Ochrana	IP64	
Barva	RAL 9005	
Chlazení	Konvekce	
Hmotnost motoru	3	kg
Max. axiální síla 20kh	68	N
Max. radiální síla 20kh	360	N*
Max. axiální síla 100kh	40	N
Max. radiální síla 100kh	211	N*

** Definováno pro působiště sil v ½ délky výstupní hřídele*

Senzory

Teplotní	PT1000 {PT1000}
Zpětná vazba	EEM37 (HDSL) multi-turn, 17+12 bits

Brzda

Brzdný moment	4.50	Nm
Napětí	24	V DC
Výkon @20°C	12.0	W
Proud @20°C	0.50	A
Setrvačnost	0.20	kgcm²
Hmotnost	0.47	kg

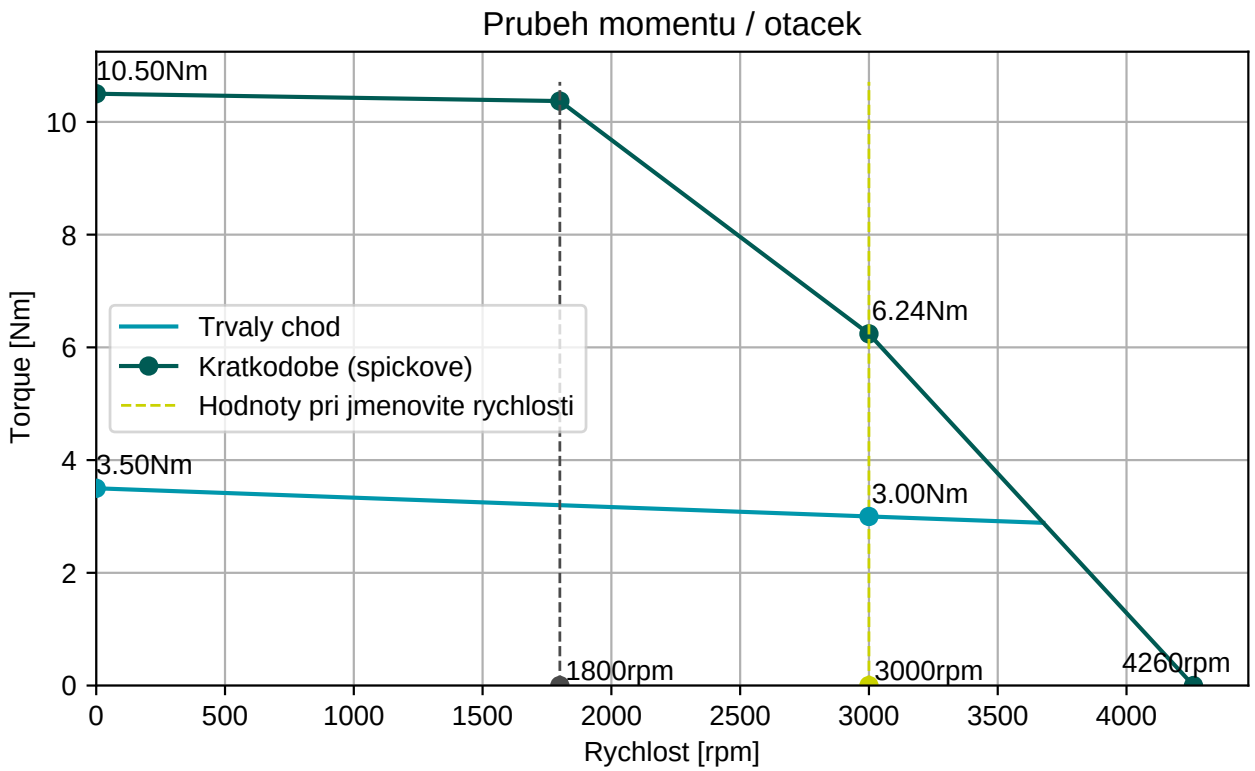

BGC110N00001216000

M23, 8 pinů, otočné

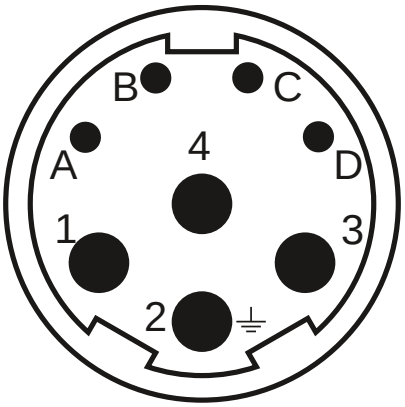

Konektor 1 (283)	
1	U
4	V
3	W
2	PE
A	Brzda+
B	Brzda-
C	GND/DSL-
D	+Us/DSL+

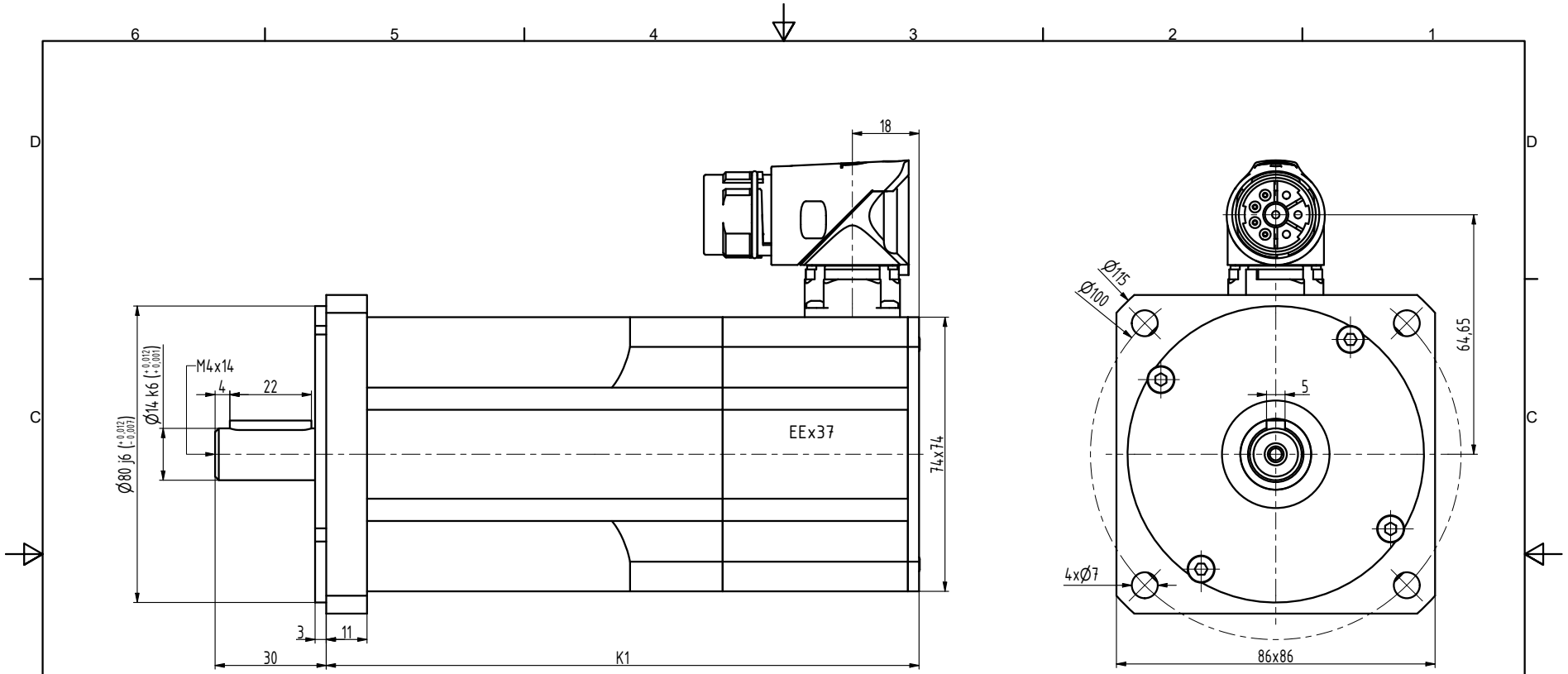

TYP	K1
N3-0115	142
N3-0205	160
N3-0280	178
N3-0350	196
N3-0420	214
N3-0480	232

INDEX	ZMĚNA	DATUM	PODPIS		
ZN.MAT.			T.O.	HMOTNOST kg	MĚŘ.
ROZM.-POLOT.					
POM. ZAŘ.				ČSN	TŘ.Č.
VYPR. Šimík		NORM.REF.		POZN.	Č. KUSOVNÍKU
PŘEKR. Šimík 26.10.2018					
TECHNOL.		SCHVÁLIL Ošlejšek	25.10.2018	STARÝ V.	Č.V.
NÁZEV Motor N3				N3133 03 BP Z	
				Listů	List