Technické data (vin. 739)		
Napětí DC meziobvodu	320	V DC
Nominální AC napětí	220	V AC (rms)
Jmenovité napětí	193	V AC (rms)
Jmenovitý výkon	942	W
Jmenovitá rychlost	3000	rpm
Jmenovitý moment	3.00	Nm
Jmenovitý proud	3.47	A (rms)
Špičkový moment	10.5	Nm
Špičkový proud	12.3	A (rms)
Klidový moment	3.5	Nm
Klidový proud	3.41	A (rms)
Otáčky bez zatížení	3540	rpm
EMF konstanta ±10%	62	V AC (rms) / 1000rpm
Teoretická momentová konstanta ±10%	1.03	Nm / A (rms)
Momentová konstanta ±10% při jmenovité zátěži	0.86	Nm / A (rms)
Počet pólů	10	
Elektrická časová konstanta	2.86	ms
Svorkový odpor vinutí	4.27	Ω
Induktance rotujícího pole	12.2	mH

Celní informace	
HS Kód	85015220

Mechanická data (seřízení 48)		
Max mechanická rychlost	12000	rpm
Mechanická časová konstanta	0.73	ms
Tepelná časová konstanta	27	min
Setrvačnost rotoru	1.04	kgcm²
Ochrana	IP64	
Barva	RAL 9005	
Chlazení	Konvekce	
Hmotnost motoru	3	kg
Max. axiální síla 20kh	68	N
Max. radiální síla 20kh	360	N*
Max. axiální síla 100kh	40	N
Max. radiální síla 100kh	211	N*

** Definováno pro působiště sil v ½ délky výstupní hřídele*

Senzory	
Teplotní	PT1000 {PT1000}
Zpětná vazba	EES37 (HDSL) single-turn, 17 bits

Brzda		
Brzdný moment	4.50	Nm
Napětí	24	V DC
Výkon @20°C	12.0	W
Proud @20°C	0.50	A
Setrvačnost	0.20	kgcm²
Hmotnost	0.47	kg

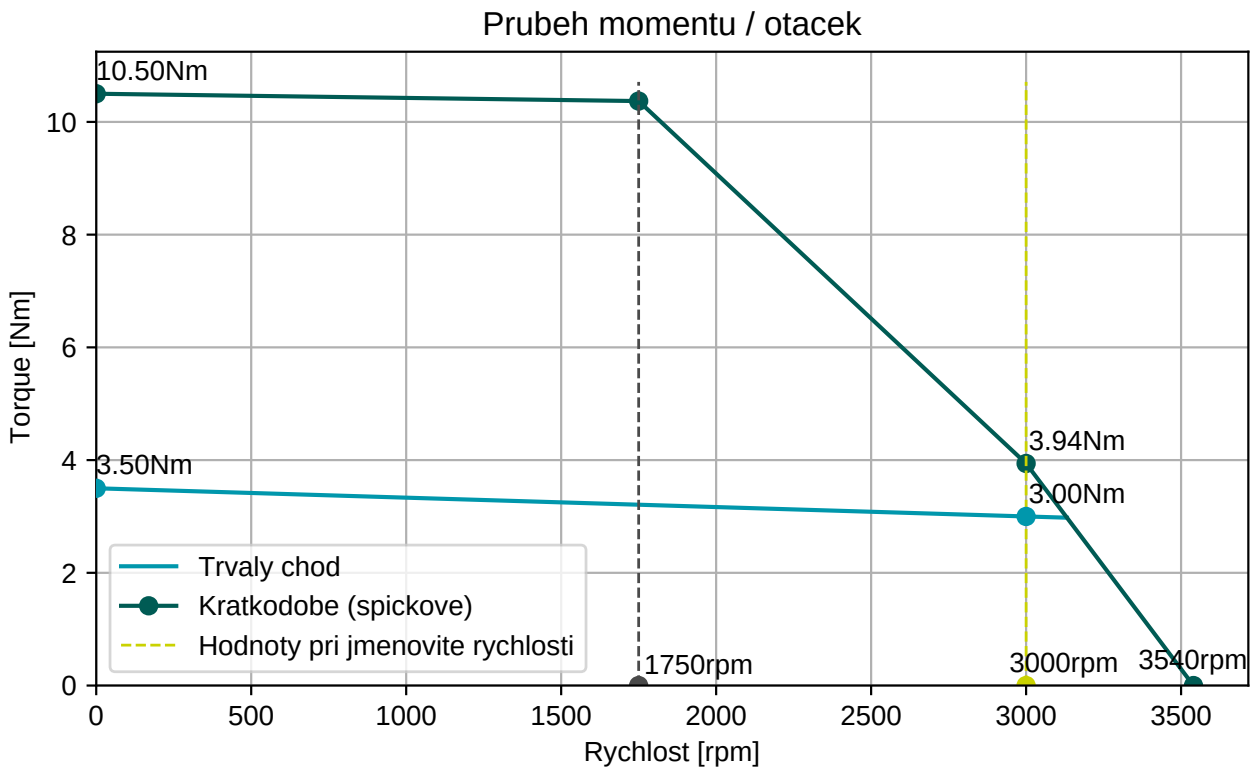

BGC110N00001216000

M23, 8 pinů, otočné

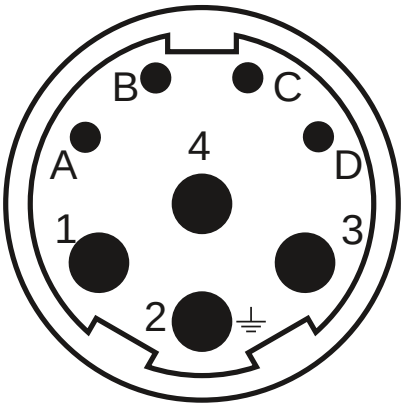

Konektor 1 (283)	
1	U
4	V
3	W
2	PE
A	Brzda+
B	Brzda-
C	GND/DSL-
D	+Us/DSL+

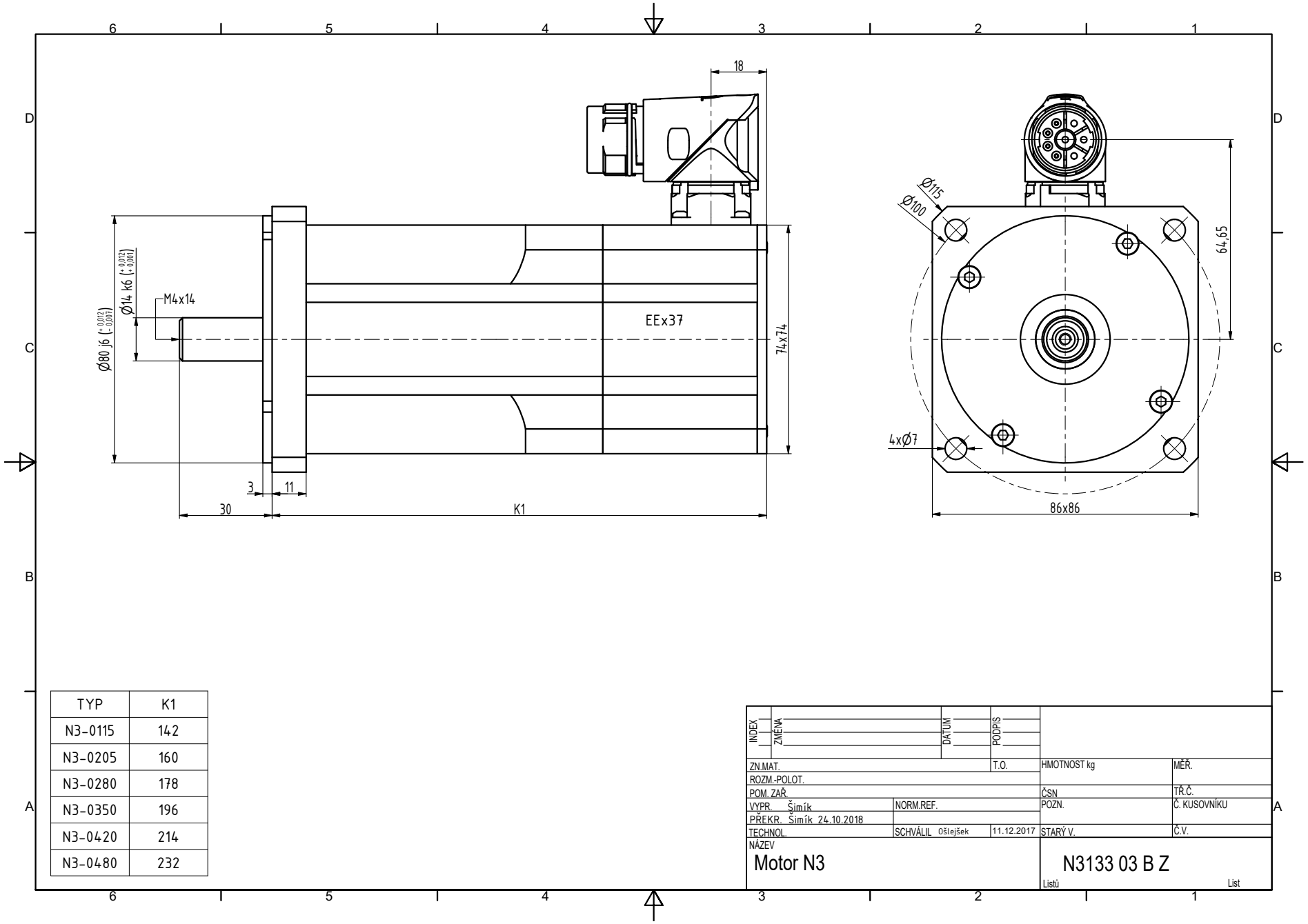

TYP	K1
N3-0115	142
N3-0205	160
N3-0280	178
N3-0350	196
N3-0420	214
N3-0480	232