Technické data (vin. 807)		
Napětí DC meziobvodu	320	V DC
Nominální AC napětí	220	V AC (rms)
Jmenovité napětí	180	V AC (rms)
Jmenovitý výkon	1.2	kW
Jmenovitá rychlost	3000	rpm
Jmenovitý moment	3.70	Nm
Jmenovitý proud	4.46	A (rms)
Špičkový moment	14.4	Nm
Špičkový proud	17.3	A (rms)
Klidový moment	4.8	Nm
Klidový proud	4.84	A (rms)
Otáčky bez zatížení	3660	rpm
EMF konstanta ±10%	60	V AC (rms) / 1000rpm
Teoretická momentová konstanta ±10%	0.99	Nm / A (rms)
Momentová konstanta ±10% při jmenovité zátěži	0.83	Nm / A (rms)
Počet pólů	10	
Elektrická časová konstanta	3.00	ms
Svorkový odpor vinutí	2.5	Ω
Induktance rotujícího pole	7.5	mH

Celní informace	
HS Kód	85015220

Mechanická data (seřízení 48)		
Max mechanická rychlost	12000	rpm
Mechanická časová konstanta	0.67	ms
Tepelná časová konstanta	30	min
Setrvačnost rotoru	1.52	kgcm²
Ochrana	IP64	
Barva	RAL 9005	
Chlazení	Konvekce	
Hmotnost motoru	2	kg
Max. axiální síla 20kh	75	N
Max. radiální síla 20kh	392	N*
Max. axiální síla 100kh	44	N
Max. radiální síla 100kh	229	N*

** Definováno pro působiště sil v ½ délky výstupní hřídele*

Senzory	
Teplotní	PT1000 {PT1000}
Zpětná vazba	EKS36 (HDSL) single-turn, 17 bits

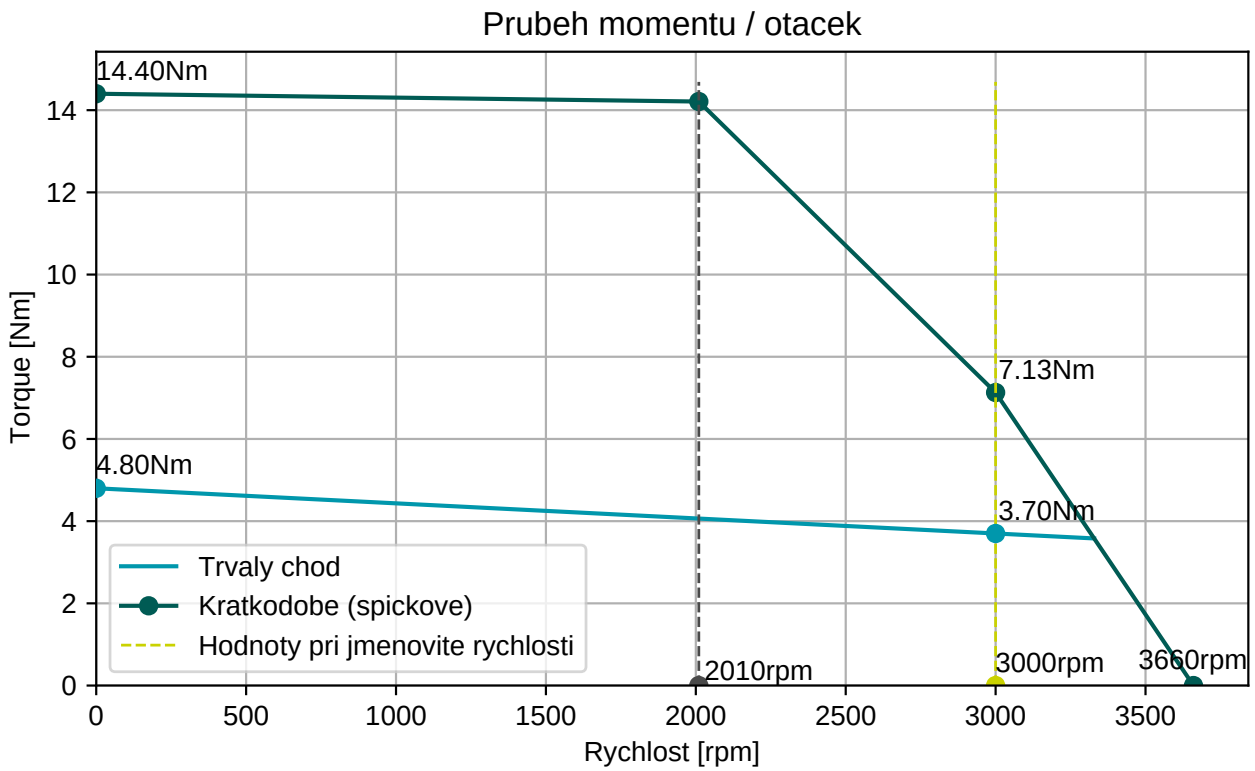

BGC110N00001216000

M23, 8 pinů, otočné

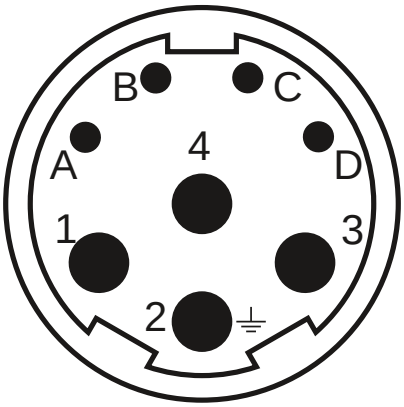

Konektor 1 (283)	
1	U
4	V
3	W
2	PE
A	Brzda+
B	Brzda-
C	GND/DSL-
D	+Us/DSL+

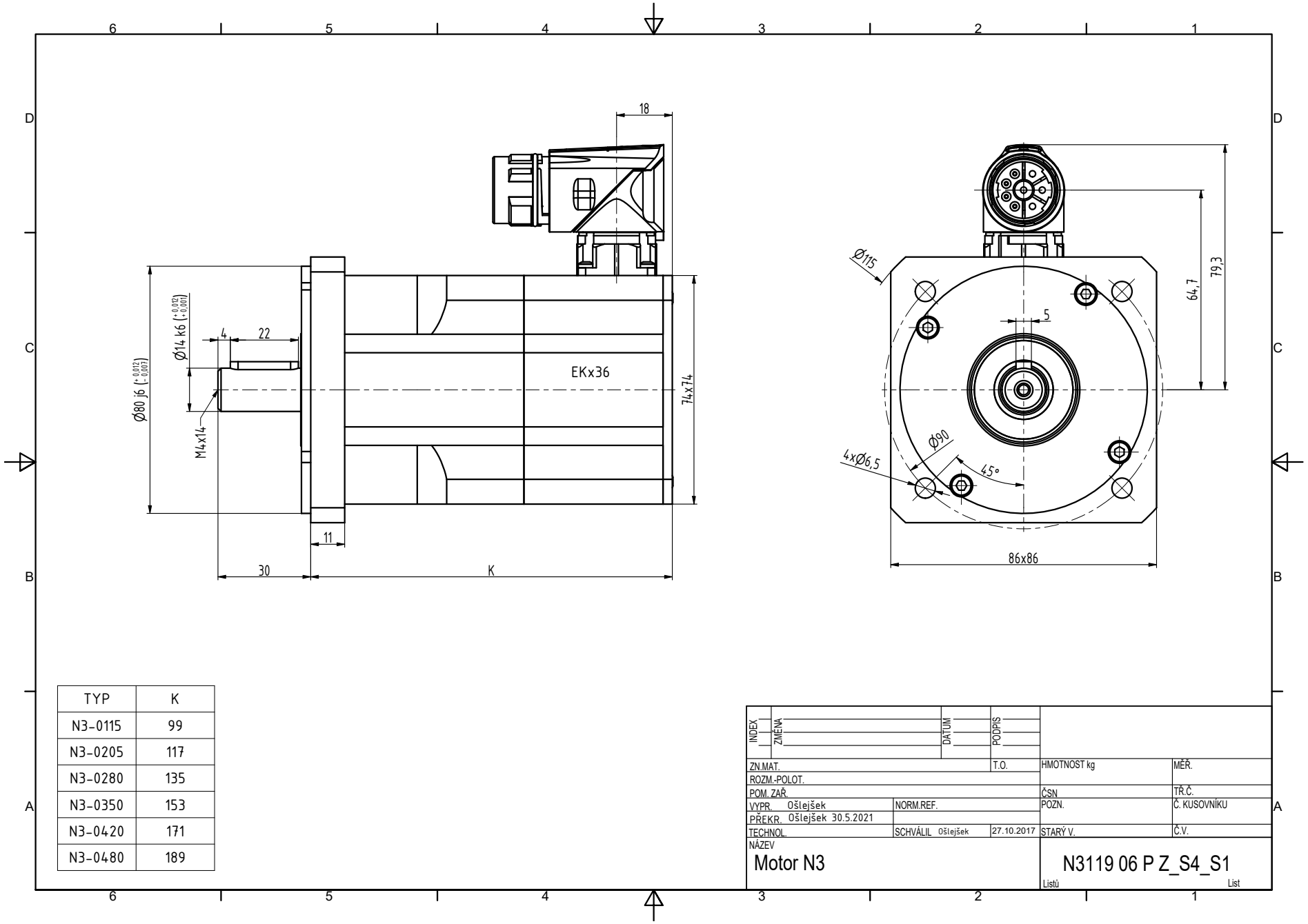

TYP	K
N3-0115	99
N3-0205	117
N3-0280	135
N3-0350	153
N3-0420	171
N3-0480	189