Technické data (vin. 726)		
Napětí DC meziobvodu	560	V DC
Nominální AC napětí	380	V AC (rms)
Jmenovité napětí	265	V AC (rms)
Jmenovitý výkon	872	W
Jmenovitá rychlost	4500	rpm
Jmenovitý moment	1.85	Nm
Jmenovitý proud	2.56	A (rms)
Špičkový moment	6.15	Nm
Špičkový proud	9.1	A (rms)
Klidový moment	2.05	Nm
Klidový proud	2.25	A (rms)
Otáčky bez zatížení	6880	rpm
EMF konstanta ±10%	55	V AC (rms) / 1000rpm
Teoretická momentová konstanta ±10%	0.91	Nm / A (rms)
Momentová konstanta ±10% při jmenovité zátěži	0.72	Nm / A (rms)
Počet pólů	10	
Elektrická časová konstanta	2.51	ms
Svorkový odpor vinutí	8.2	Ω
Induktance rotujícího pole	20.6	mH

Celní informace	
HS Kód	85015220

Mechanická data (seřízení 48)		
Max mechanická rychlost	12000	rpm
Mechanická časová konstanta	0.94	ms
Tepelná časová konstanta	23	min
Setrvačnost rotoru	0.55	kgcm²
Ochrana	IP64	
Barva	RAL 9005	
Chlazení	Konvekce	
Hmotnost motoru	2	kg
Max. axiální síla 20kh	54	N
Max. radiální síla 20kh	286	N*
Max. axiální síla 100kh	32	N
Max. radiální síla 100kh	167	N*

** Definováno pro působiště sil v ½ délky výstupní hřídele*

Senzory	
Teplotní	PT1000 {PT1000}
Zpětná vazba	EDM35 (HDSL) multi-turn, 20+12 bits

Prubeh momentu / otacek

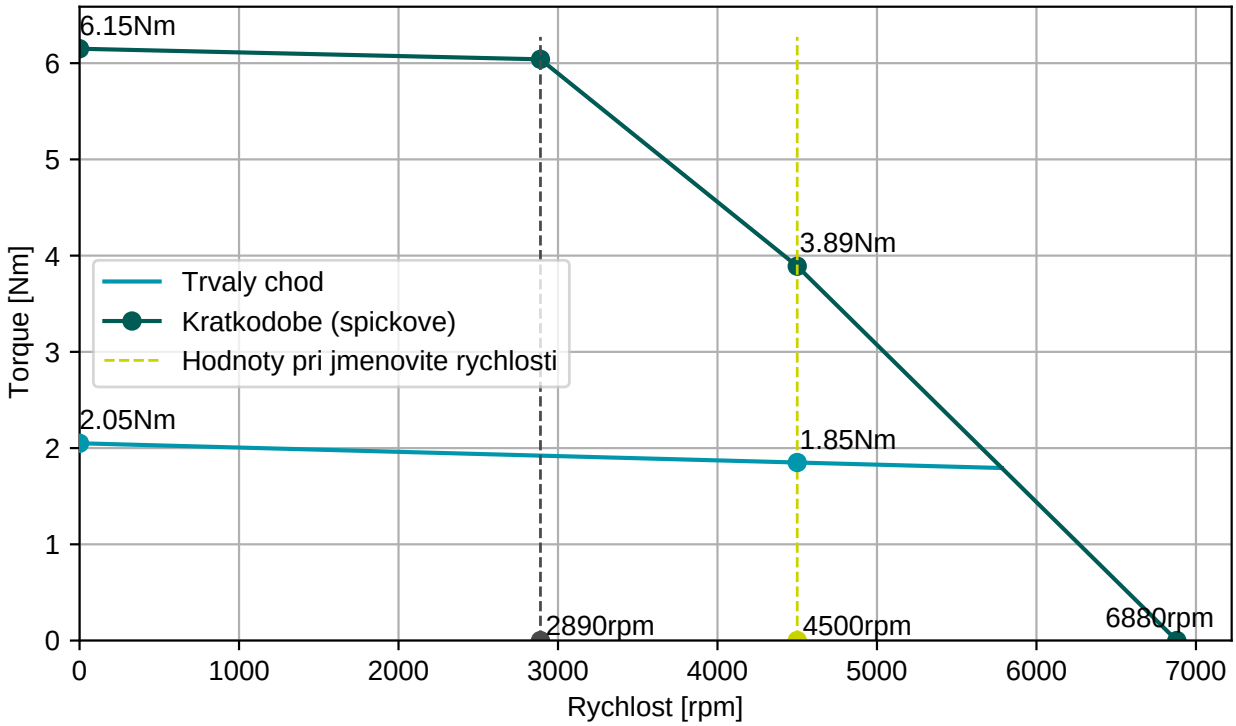

BGC110N00001216000

M23, 8 pinů, otočné

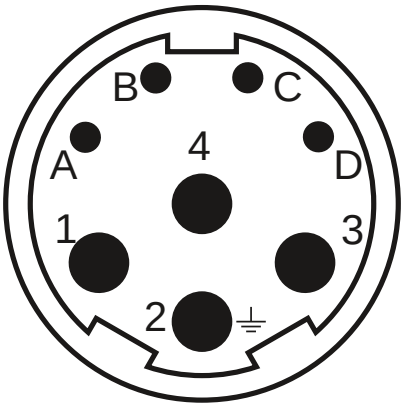

Konektor 1 (283)	
1	U
4	V
3	W
2	PE
A	Brzda+
B	Brzda-
C	GND/DSL-
D	+Us/DSL+

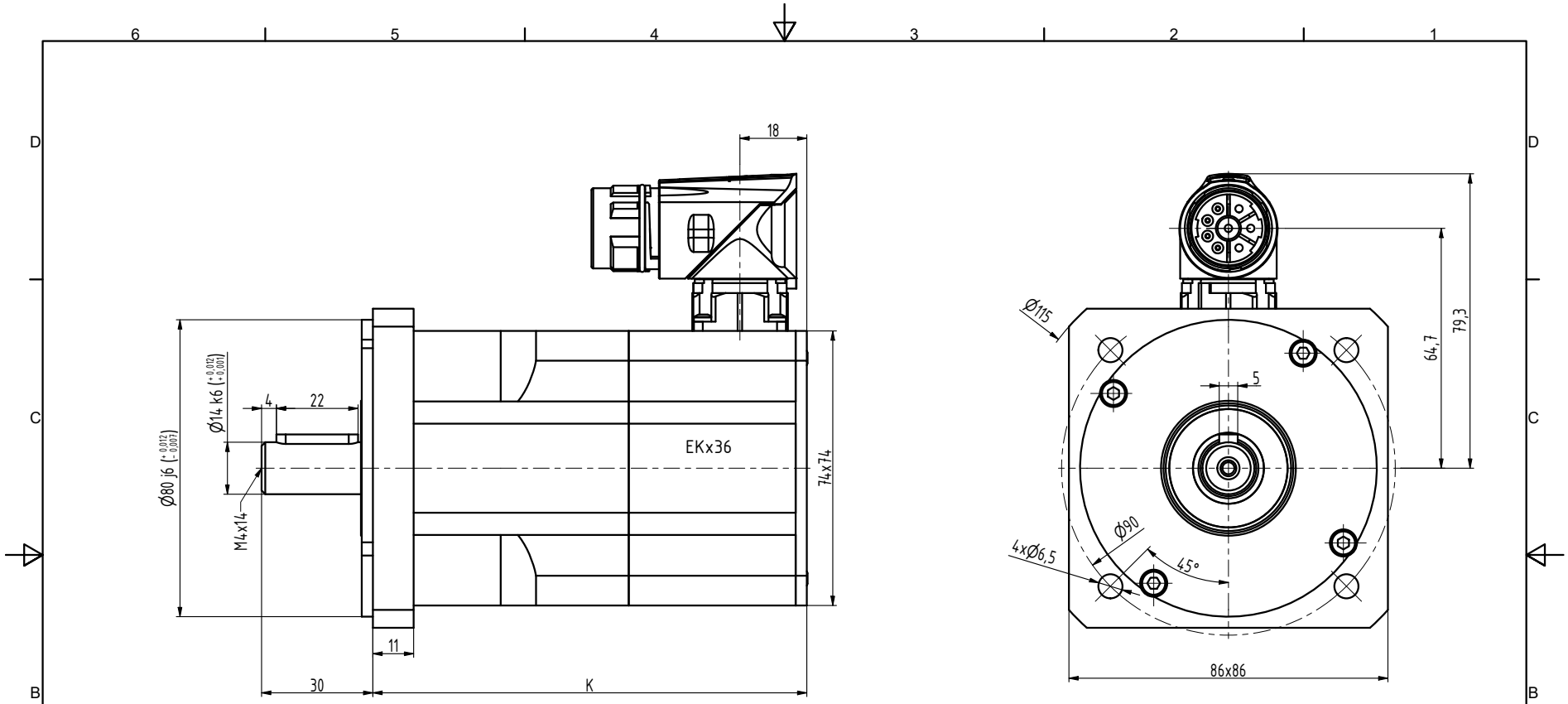

TYP	K
N3-0115	99
N3-0205	117
N3-0280	135
N3-0350	153
N3-0420	171
N3-0480	189

INDEX	ZMĚNA	DATUM	PODPIS		
ZN.MAT.			T.O.	HMOTNOST kg	MĚŘ.
ROZM.-POLOT.					
POM. ZAŘ.				ČSN	TŘ.Č.
VYPR.	Ošlejšek	NORM.REF.		POZN.	Č. KUSOVNÍKU
PŘEKR.	Ošlejšek 30.5.2021				
TECHNOL.		SCHVÁLIL Ošlejšek	27.10.2017	STARÝ V.	Č.V.
NÁZEV	Motor N3			N3119 06 P Z_S4_S1	
				Listů	List