| Technické data (vin. 1115) | | |
|---|---|---|
| Napětí DC meziobvodu | 320 | V DC |
| Nominální AC napětí | 220 | V AC (rms) |
| Jmenovité napětí | 161 | V AC (rms) |
| Jmenovitý výkon | 683 | W |
| Jmenovitá rychlost | 1500 | rpm |
| Jmenovitý moment | 4.35 | Nm |
| Jmenovitý proud | 3.14 | A (rms) |
| Špičkový moment | 14.4 | Nm |
| Špičkový proud | 11.2 | A (rms) |
| Klidový moment | 4.8 | Nm |
| Klidový proud | 3.12 | A (rms) |
| Otáčky bez zatížení | 2360 | rpm |
| EMF konstanta ±10% | 93 | V AC (rms) / 1000rpm |
| Teoretická momentová konstanta ±10% | 1.54 | Nm / A (rms) |
| Momentová konstanta ±10% při jmenovité zátěži | 1.39 | Nm / A (rms) |
| Počet pólů | 10 | |
| Elektrická časová konstanta | 3.05 | ms |
| Svorkový odpor vinutí | 6.07 | Ω |
| Induktance rotujícího pole | 18.5 | mH |

| Celní informace | |
|---|---|
| HS Kód | 85015100 |

| Mechanická data (seřízení 48) | | |
|---|---|---|
| Max mechanická rychlost | 12000 | rpm |
| Mechanická časová konstanta | 0.68 | ms |
| Tepelná časová konstanta | 30 | min |
| Setrvačnost rotoru | 1.52 | kgcm² |
| Ochrana | IP64 | |
| Barva | RAL 9005 | |
| Chlazení | Konvekce | |
| Hmotnost motoru | 2 | kg |
| Max. axiální síla 20kh | 94 | N |
| Max. radiální síla 20kh | 494 | N* |
| Max. axiální síla 100kh | 55 | N |
| Max. radiální síla 100kh | 289 | N* |

** Definováno pro působiště sil v ½ délky výstupní hřídele*

| Senzory | |
|---|---|
| Teplotní | PT1000 {PT1000} |
| Zpětná vazba | EDS35 (HDSL) single-turn, 24 bits |

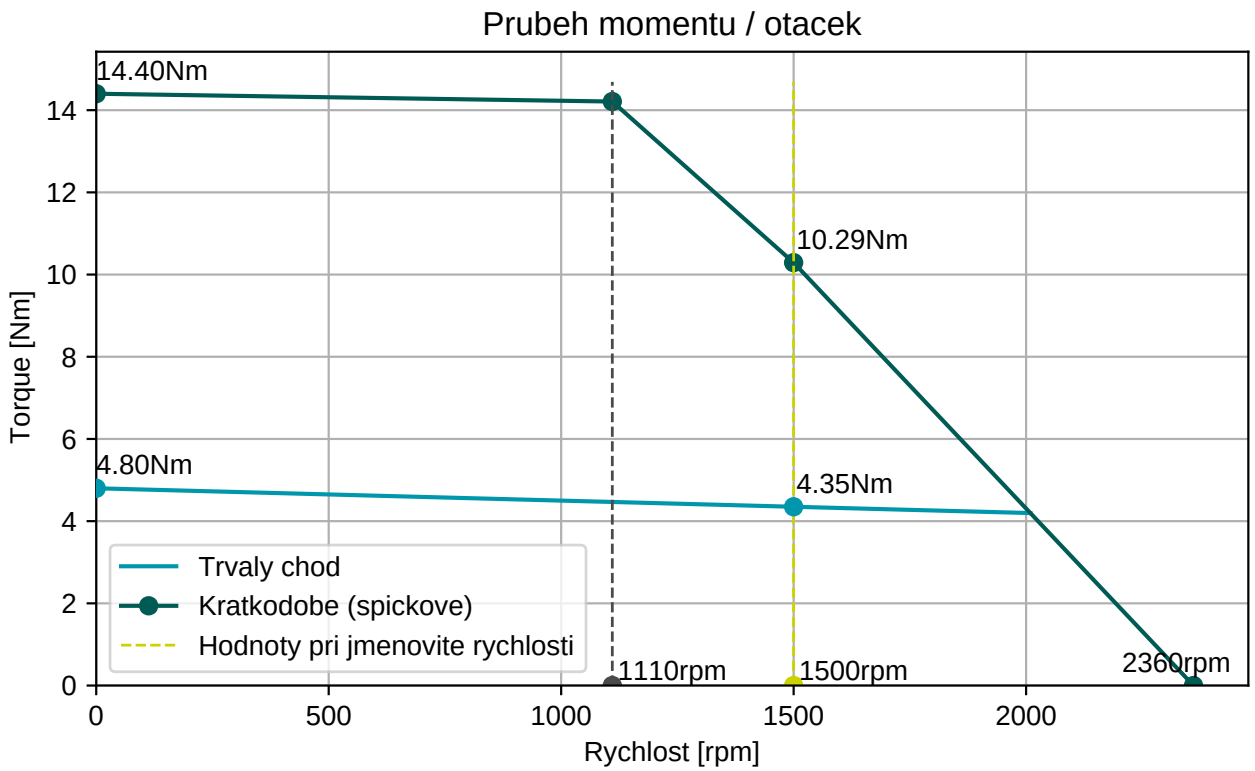


**BGC110N00001216000**

M23, 8 pinů, otočné

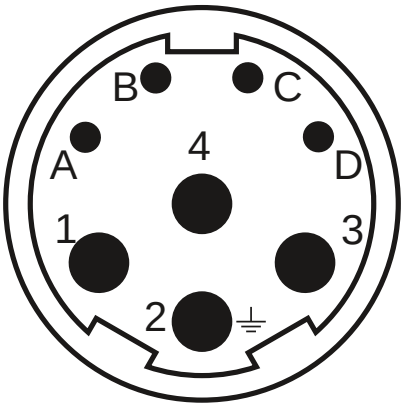


| Konektor 1 (283) | |
|---|---|
| **1** | U |
| **4** | V |
| **3** | W |
| **2** | PE |
| **A** | Brzda+ |
| **B** | Brzda- |
| **C** | GND/DSL- |
| **D** | +Us/DSL+ |

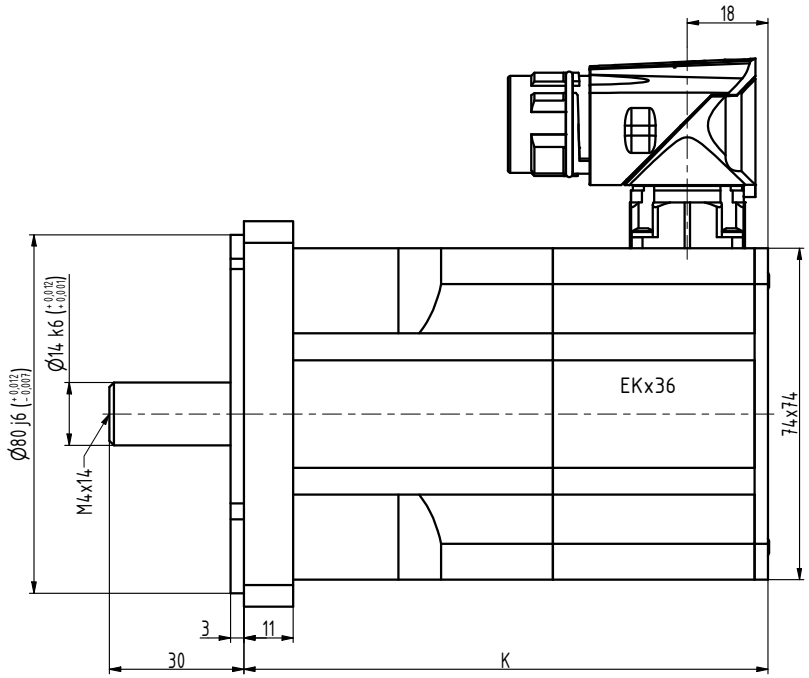


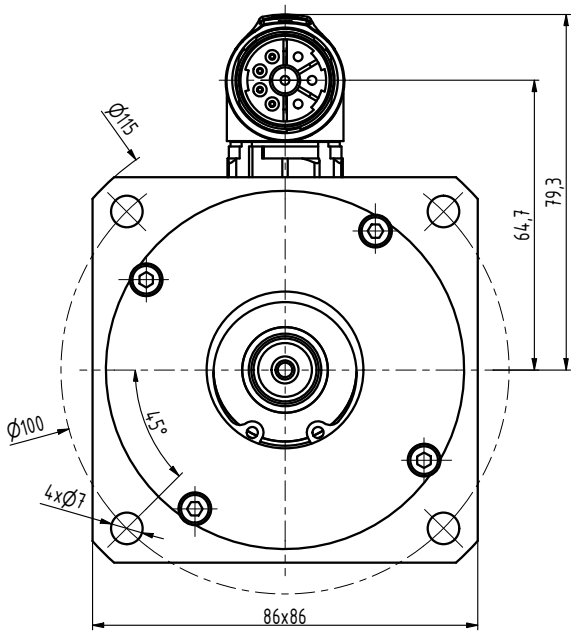


| TYP | K |
|---|---|
| N3-0115 | 99 |
| N3-0205 | 117 |
| N3-0280 | 135 |
| N3-0350 | 153 |
| N3-0420 | 171 |
| N3-0480 | 189 |

| | | | | | |
|---|---|---|---|---|---|
| INDEX | ZMĚNA | DATUM | PODPIS | | |
| ZN.MAT. | | | T.O. | HMOTNOST kg | MĚŘ. |
| ROZM.-POLOT. | | | | | |
| POM. ZAŘ. | | | | ČSN | TŘ.Č. |
| VYPR. | Ošlejšek | NORM.REF. | | POZN. | Č. KUSOVNÍKU |
| PŘEKR. | Ošlejšek 30.05.20201 | | | | |
| TECHNOL. | | SCHVÁLIL Ošlejšek | 27.10.2017 | STARÝ V. | Č.V. |
| NÁZEV | Motor N3 | | | N3119 06 Z_S4_S1 | |
| | | | | Listů | List |