Technická data

Převodový poměr	10	
Počet stupňů	1	
Jmenovitý výstupní moment	80	Nm
Cyklující výstupní moment	95	Nm
Max. výstupní moment	152	Nm
Nouzový výstupní moment	480	Nm
Jmenovitá vstupní rychlost	3500	rpm
Max. vstupní rychlost	6500	rpm
Účinnost	96	%*
Provozní teplota	<-25; 90>	°C
Vůle	< 7	arcmin
Provozní životnost	20000	h
Hluk při chodu	65	dB(A)
Torzní tuhost	54.00	Nm/arcmin

** při jmenovité rychlosti a momentu*

Mazání

Typ	Standardní
Mazivo	Grease (lifetime lubrication)

Celní informace

HS Kód	84834090

Mechanická data

Radiální síla po 20'000h	2400	N
Radiální síla po 30'000h	2100	N
Max. radiální síla	3800	N
Axiální síla po 20'000h	3300	N
Axiální síla po 30'000h	3300	N
Max. axiální síla	5200	N
Ochrana	IP54	
Vstupní setrvačnost	1.48	kgcm2
Hmotnost	6.60	kg
Klopný moment po 20'000h	109	Nm
Klopný moment po 30'000h	96	Nm
Max. ohybový moment	40	Nm
Provedení výstupní hřídele	Příruba se středící dírou	

Podporované motory

Typy motorů	TGN6, TGT6	
Průměr upínání	24	mm
Vstupní příruba	Přizpůsobení motoru - 1 díl	
Instalační pozice	Jakákoliv	

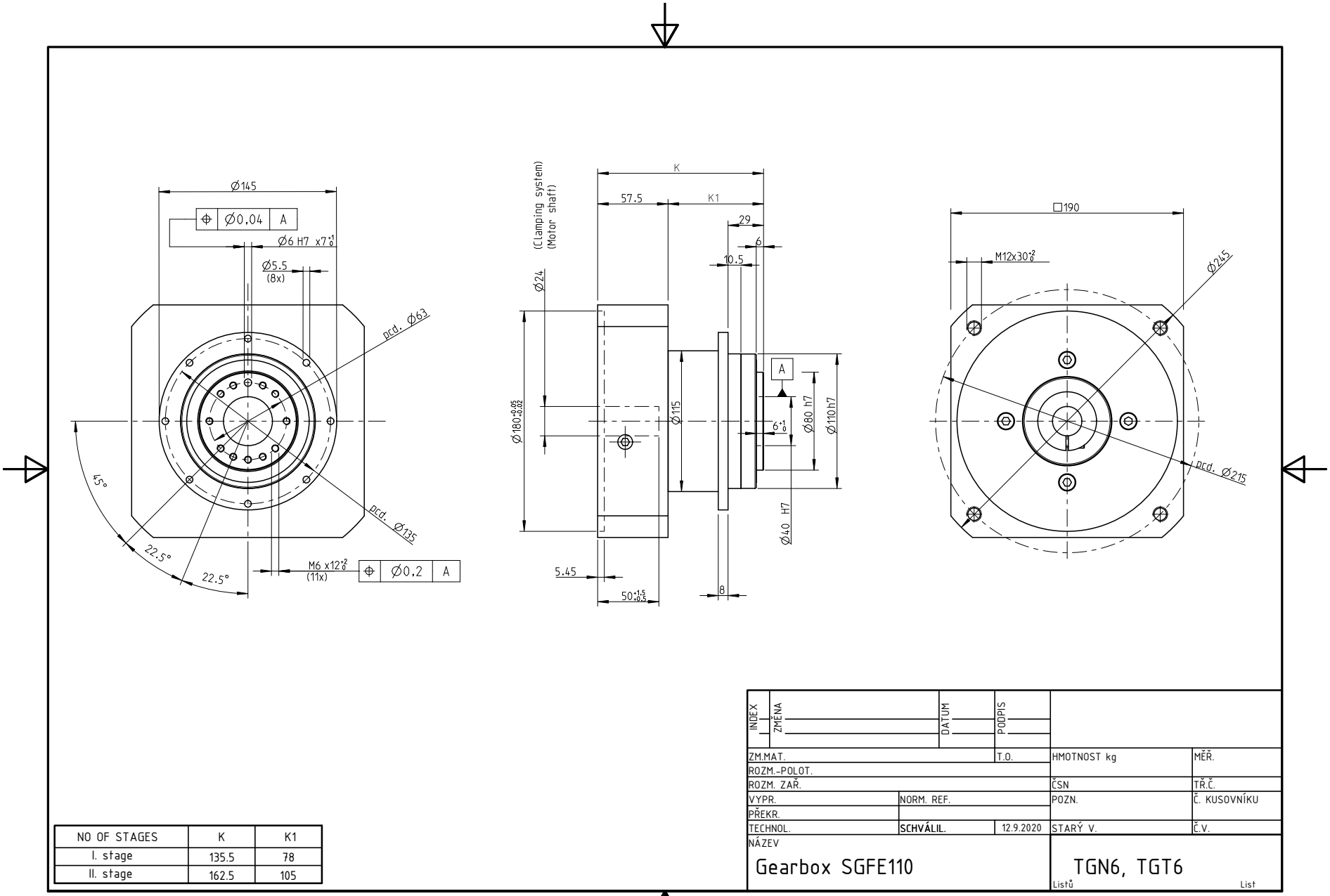

NO OF STAGES	K	K1
I. stage	135.5	78
II. stage	162.5	105

INDEX / ZMĚNA		DATUM	PODPIS	
ZM.MAT.		T.O.	HMOTNOST kg	MĚŘ.
ROZM.-POLOT.				
ROZM. ZAŘ.			ČSN	TŘ.Č.
VYPR.	NORM. REF.		POZN.	Č. KUSOVNÍKU
PŘEKR.				
TECHNOL.	SCHVÁLIL.	12.9.2020	STARÝ V.	Č.V.
NÁZEV				
Gearbox SGFE110			TGN6, TGT6	
			Listů	List