Technická data

Převodový poměr	7	
Počet stupňů	1	
Jmenovitý výstupní moment	114	Nm
Cyklující výstupní moment	135	Nm
Max. výstupní moment	215	Nm
Nouzový výstupní moment	340	Nm
Jmenovitá vstupní rychlost	3500	rpm
Max. vstupní rychlost	6500	rpm
Účinnost	97	%*
Provozní teplota	<-25; 90>	°C
Vůle	< 7	arcmin
Provozní životnost	20000	h
Hluk při chodu	65	dB(A)
Torzní tuhost	16.30	Nm/arcmin

** při jmenovité rychlosti a momentu*

Mechanická data

Radiální síla po 20'000h	2950	N*
Radiální síla po 30'000h	2400	N*
Max. radiální síla	4000	N*
Axiální síla po 20'000h	2500	N
Axiální síla po 30'000h	2100	N
Max. axiální síla	3800	N
Ochrana	IP54	
Vstupní setrvačnost	1.47	kgcm2
Hmotnost	6.52	kg
Klopný moment po 20'000h	232	Nm
Klopný moment po 30'000h	188	Nm
Max. ohybový moment	40	Nm
Provedení výstupní hřídele	Hladká hřídel	

** Definováno pro působiště sil v ½ délky výstupní hřídele*

Mazání

Typ	Standardní
Mazivo	Grease (lifetime lubrication)

Podporované motory

Typy motorů	TGN6, TGT6	
Průměr upínání	24	mm
Vstupní příruba	Přizpůsobení motoru - 1 díl	
Instalační pozice	Jakákoliv	

Celní informace

HS Kód	84834090

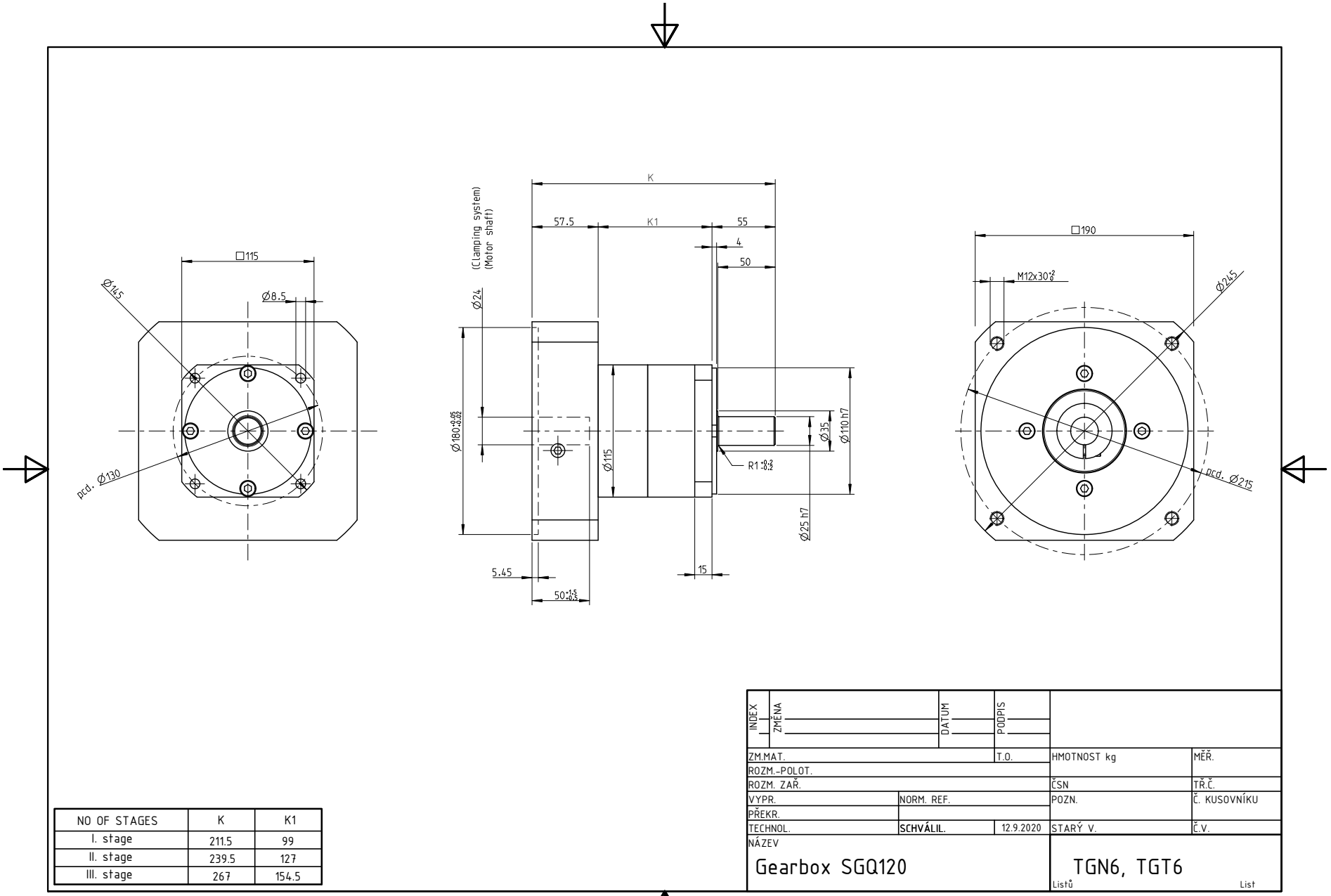

NO OF STAGES	K	K1
I. stage	211.5	99
II. stage	239.5	127
III. stage	267	154.5

INDEX / ZMĚNA		DATUM	PODPIS	
ZM.MAT.		T.O.	HMOTNOST kg	MĚŘ.
ROZM.-POLOT.				
ROZM. ZAŘ.			ČSN	TŘ.Č.
VYPR.	NORM. REF.		POZN.	Č. KUSOVNÍKU
PŘEKR.				
TECHNOL.	SCHVÁLIL.	12.9.2020	STARÝ V.	Č.V.
NÁZEV Gearbox SGQ120			TGN6, TGT6	
			Listů	List