Technická data

Převodový poměr	8	
Počet stupňů	1	
Jmenovitý výstupní moment	225	Nm
Cyklující výstupní moment	450	Nm
Max. výstupní moment	560	Nm
Nouzový výstupní moment	970	Nm
Jmenovitá vstupní rychlost	1650	rpm
Max. vstupní rychlost	6500	rpm
Účinnost	96	%*
Provozní teplota	<-25; 90>	°C
Vůle	< 1	arcmin
Provozní životnost	20000	h
Hluk při chodu	70	dB(A)
Torzní tuhost	211.00	Nm/arcmin

** při jmenovité rychlosti a momentu*

Mazání

Typ	Standardní
Mazivo	Castrol Optigear Synthetic 800/150

Celní informace

HS Kód	84834090

Mechanická data

Radiální síla po 20'000h	12000	N
Radiální síla po 30'000h	11000	N
Max. radiální síla	12000	N
Axiální síla po 20'000h	8500	N
Axiální síla po 30'000h	7500	N
Max. axiální síla	8500	N
Ochrana	IP65	
Vstupní setrvačnost	7.81	kgcm2
Hmotnost	12.94	kg
Klopný moment po 20'000h	1219	Nm
Klopný moment po 30'000h	1117	Nm
Max. ohybový moment	180	Nm
Provedení výstupní hřídele	Příruba se středící dírou	

Podporované motory

Typy motorů	TGN6, TGT6	
Průměr upínání	35	mm
Vstupní příruba	Přizpůsobení motoru - 2 dílná, čtvercová univerzální příruba	
Instalační pozice	Jakákoliv	

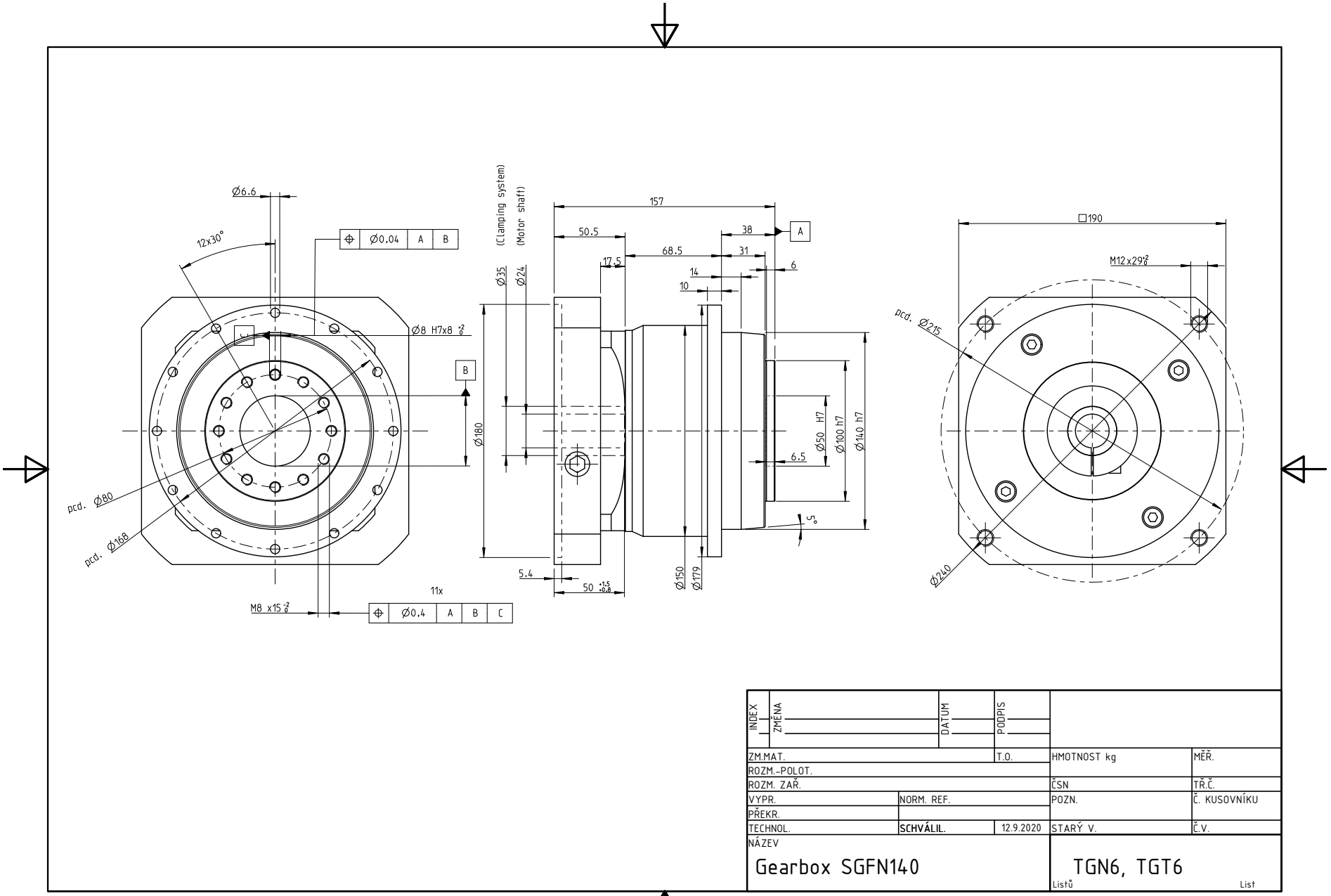

INDEX	ZMĚNA	DATUM	PODPIS		
ZM.MAT.			T.O.	HMOTNOST kg	MĚŘ.
ROZM.-POLOT.					
ROZM. ZAŘ.				ČSN	TŘ.Č.
VYPR.	NORM. REF.			POZN.	Č. KUSOVNÍKU
PŘEKR.					
TECHNOL.	**SCHVÁLIL.**	12.9.2020		STARÝ V.	Č.V.
NÁZEV					
Gearbox SGFN140				TGN6, TGT6	
				Listů	List