Technická data		
Převodový poměr	5	
Počet stupňů	1	
Jmenovitý výstupní moment	32	Nm
Cyklující výstupní moment	65	Nm
Max. výstupní moment	75	Nm
Nouzový výstupní moment	100	Nm
Jmenovitá vstupní rychlost	2450	rpm
Max. vstupní rychlost	14000	rpm
Účinnost	97	%*
Provozní teplota	<-25; 90>	°C
Vůle	< 2	arcmin
Provozní životnost	20000	h
Hluk při chodu	60	dB(A)
Torzní tuhost	13.20	Nm/arcmin

** při jmenovité rychlosti a momentu*

Mechanická data		
Radiální síla po 20'000h	2150	N
Radiální síla po 30'000h	1900	N
Max. radiální síla	2150	N
Axiální síla po 20'000h	4300	N
Axiální síla po 30'000h	3800	N
Max. axiální síla	4300	N
Ochrana	IP65	
Vstupní setrvačnost	0.26	kgcm2
Hmotnost	1.31	kg
Klopný moment po 20'000h	132	Nm
Klopný moment po 30'000h	117	Nm
Max. ohybový moment	18	Nm
Provedení výstupní hřídele	Příruba se středící dírou	

Mazání	
Typ	Standardní
Mazivo	Castrol Optigear Synthetic 800/150

Celní informace	
HS Kód	84834090

Podporované motory		
Typy motorů	TGN3, TGT3, TGH3	
Průměr upínání	14	mm
Vstupní příruba	Přizpůsobení motoru - 2 dílná, kulatá univerzální příruba	
Instalační pozice	Jakákoliv	

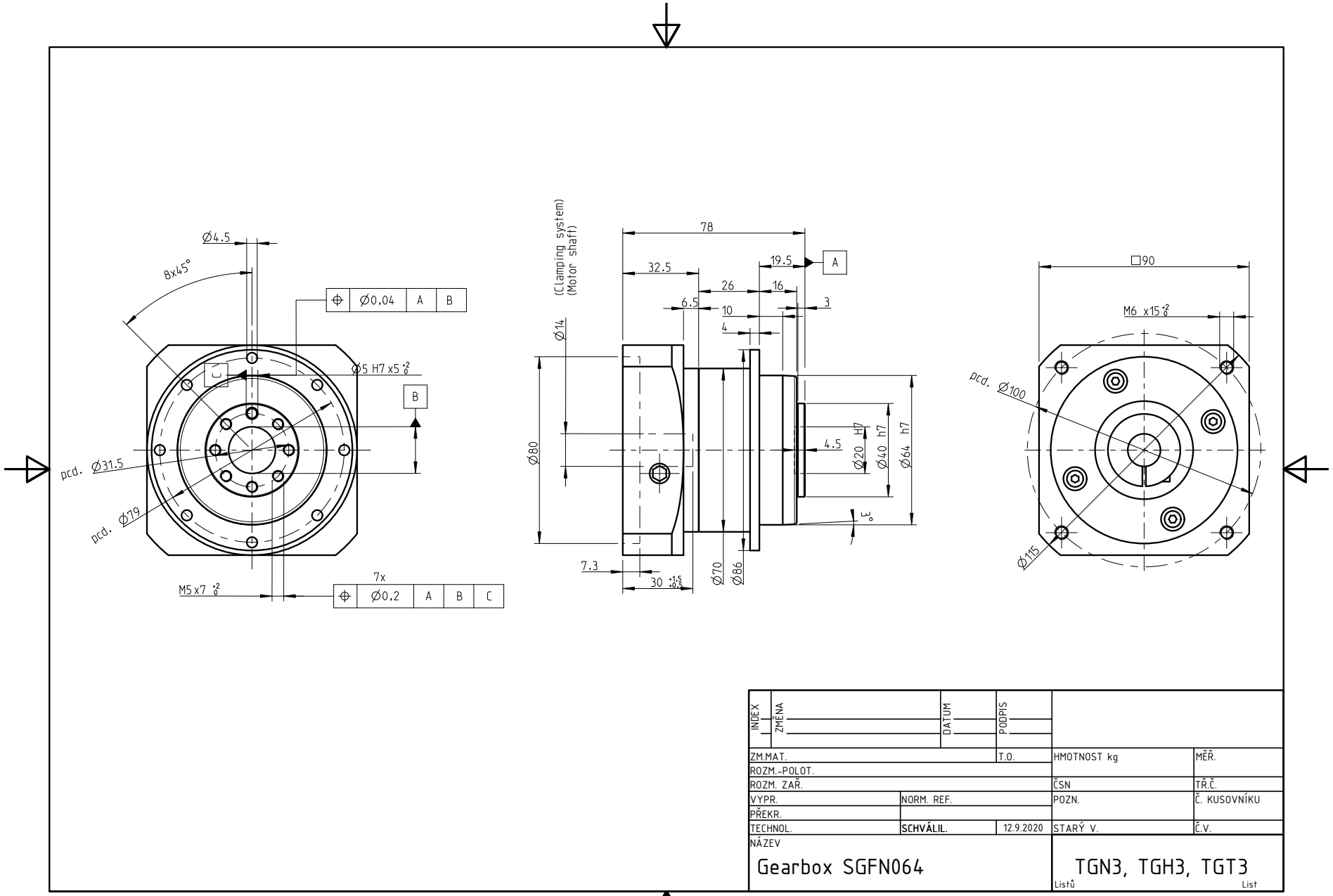
Ø4.5
8x45°
Ø0.04 A B
Ø5 H7 x5
C
B
pcd. Ø31.5
pcd. Ø79
M5 x7
7x
Ø0.2 A B C
(Clamping system)
(Motor shaft)
78
32.5
19.5
A
26
16
6.5
10
3
4
Ø14
Ø80
4.5
Ø20 H7
Ø40 h7
Ø64 h7
3°
7.3
30
Ø70
Ø86
□90
M6 x15
pcd. Ø100
Ø115
INDEX
ZMĚNA
DATUM
PODPIS
ZM.MAT.
T.O.
HMOTNOST kg
MĚŘ.
ROZM.-POLOT.
ROZM. ZAŘ.
ČSN
TŘ.Č.
VYPR.
NORM. REF.
POZN.
Č. KUSOVNÍKU
PŘEKR.
TECHNOL.
SCHVÁLIL.
12.9.2020
STARÝ V.
Č.V.
NÁZEV
Gearbox SGFN064
TGN3, TGH3, TGT3
Listů
List