## Technická data

| | | |
|---|---|---|
| Převodový poměr | 4 | |
| Počet stupňů | 1 | |
| Jmenovitý výstupní moment | 30 | Nm |
| Cyklující výstupní moment | 60 | Nm |
| Max. výstupní moment | 60 | Nm |
| Nouzový výstupní moment | 80 | Nm |
| Jmenovitá vstupní rychlost | 2100 | rpm |
| Max. vstupní rychlost | 14000 | rpm |
| Účinnost | 97 | %* |
| Provozní teplota | <-25; 90> | °C |
| Vůle | < 2 | arcmin |
| Provozní životnost | 20000 | h |
| Hluk při chodu | 60 | dB(A) |
| Torzní tuhost | 13.20 | Nm/arcmin |

** při jmenovité rychlosti a momentu*

## Mazání

| | |
|---|---|
| Typ | Standardní |
| Mazivo | Castrol Optigear Synthetic 800/150 |

## Celní informace

| | |
|---|---|
| HS Kód | 84834090 |

## Mechanická data

| | | |
|---|---|---|
| Radiální síla po 20'000h | 2150 | N |
| Radiální síla po 30'000h | 1900 | N |
| Max. radiální síla | 2150 | N |
| Axiální síla po 20'000h | 4300 | N |
| Axiální síla po 30'000h | 3800 | N |
| Max. axiální síla | 4300 | N |
| Ochrana | IP65 | |
| Vstupní setrvačnost | 0.29 | kgcm2 |
| Hmotnost | 1.31 | kg |
| Klopný moment po 20'000h | 132 | Nm |
| Klopný moment po 30'000h | 117 | Nm |
| Max. ohybový moment | 18 | Nm |
| Provedení výstupní hřídele | Příruba se středící dírou | |

## Podporované motory

| | | |
|---|---|---|
| Typy motorů | TGN3, TGT3, TGH3 | |
| Průměr upínání | 14 | mm |
| Vstupní příruba | Přizpůsobení motoru - 2 dílná, kulatá univerzální příruba | |
| Instalační pozice | Jakákoliv | |

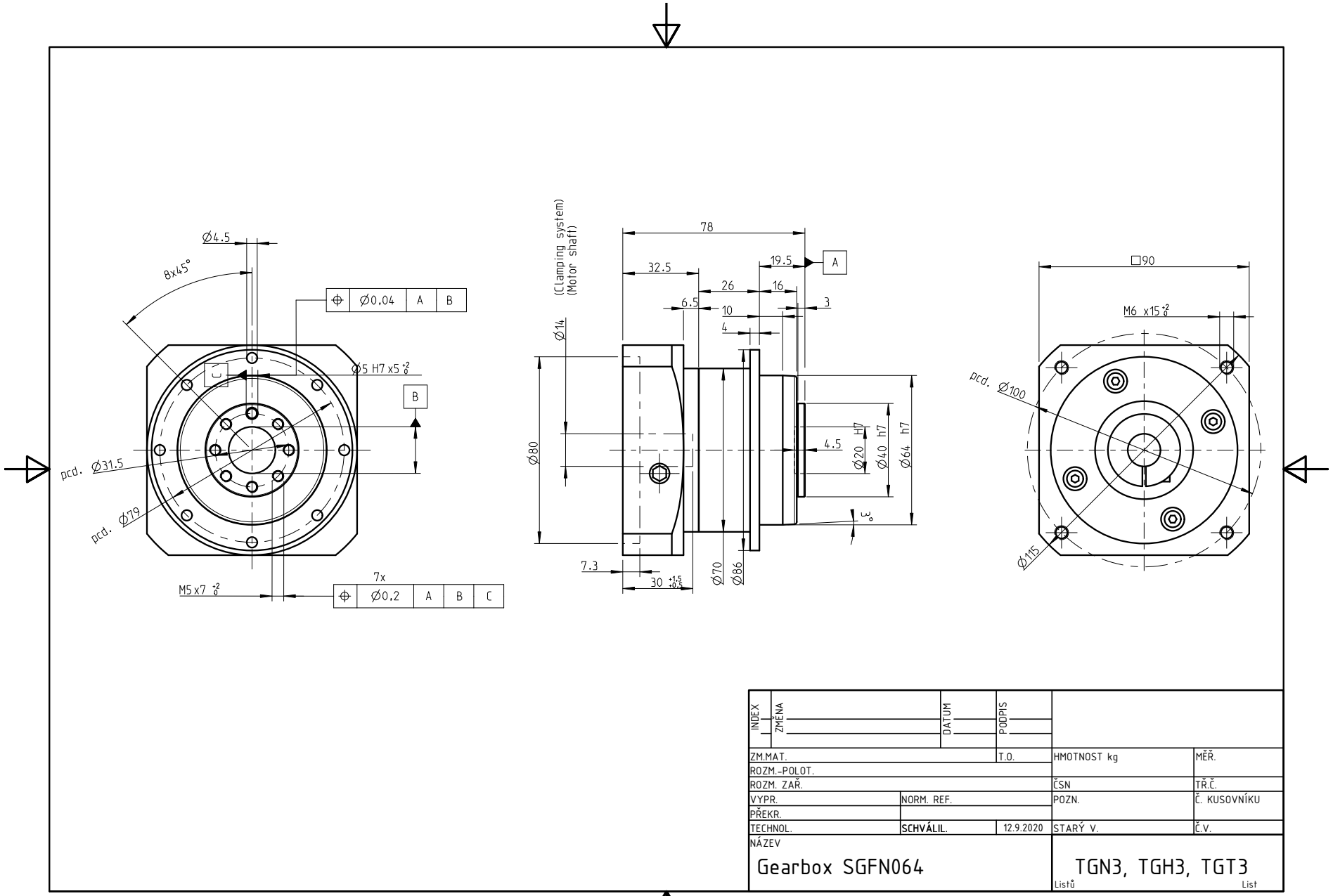


| INDEX | ZMĚNA | DATUM | PODPIS | | |
|---|---|---|---|---|---|
| ZM.MAT. | | | T.O. | HMOTNOST kg | MĚŘ. |
| ROZM.-POLOT. | | | | | |
| ROZM. ZAŘ. | | | | ČSN | TŘ.Č. |
| VYPR. | NORM. REF. | | | POZN. | Č. KUSOVNÍKU |
| PŘEKR. | | | | | |
| TECHNOL. | **SCHVÁLIL.** | | 12.9.2020 | STARÝ V. | Č.V. |

NÁZEV

Gearbox SGFN064

TGN3, TGH3, TGT3

Listů List