Technická data

Převodový poměr	32	
Počet stupňů	2	
Jmenovitý výstupní moment	17	Nm
Cyklující výstupní moment	20	Nm
Max. výstupní moment	32	Nm
Nouzový výstupní moment	40	Nm
Jmenovitá vstupní rychlost	5000	rpm
Max. vstupní rychlost	18000	rpm
Účinnost	95	%*
Provozní teplota	<-25; 90>	°C
Vůle	< 19	arcmin
Provozní životnost	20000	h
Hluk při chodu	58	dB(A)
Torzní tuhost	1.00	Nm/arcmin

** při jmenovité rychlosti a momentu*

Mechanická data

Radiální síla po 20'000h	200	N*
Radiální síla po 30'000h	160	N*
Max. radiální síla	200	N*
Axiální síla po 20'000h	200	N
Axiální síla po 30'000h	160	N
Max. axiální síla	240	N
Ochrana	IP54	
Vstupní setrvačnost	0.02	kgcm2
Hmotnost	0.44	kg
Klopný moment po 20'000h	5	Nm
Klopný moment po 30'000h	4	Nm
Max. ohybový moment	4	Nm
Provedení výstupní hřídele	Hřídel s perem	

** Definováno pro působiště sil v ½ délky výstupní hřídele*

Mazání

Typ	Standardní
Mazivo	Grease (lifetime lubrication)

Celní informace

HS Kód	84834090

Podporované motory

Typy motorů	TGN2, TGT2, TGH2	
Průměr upínání	9	mm
Vstupní příruba	Přizpůsobení motoru - 1 díl	
Instalační pozice	Jakákoliv	

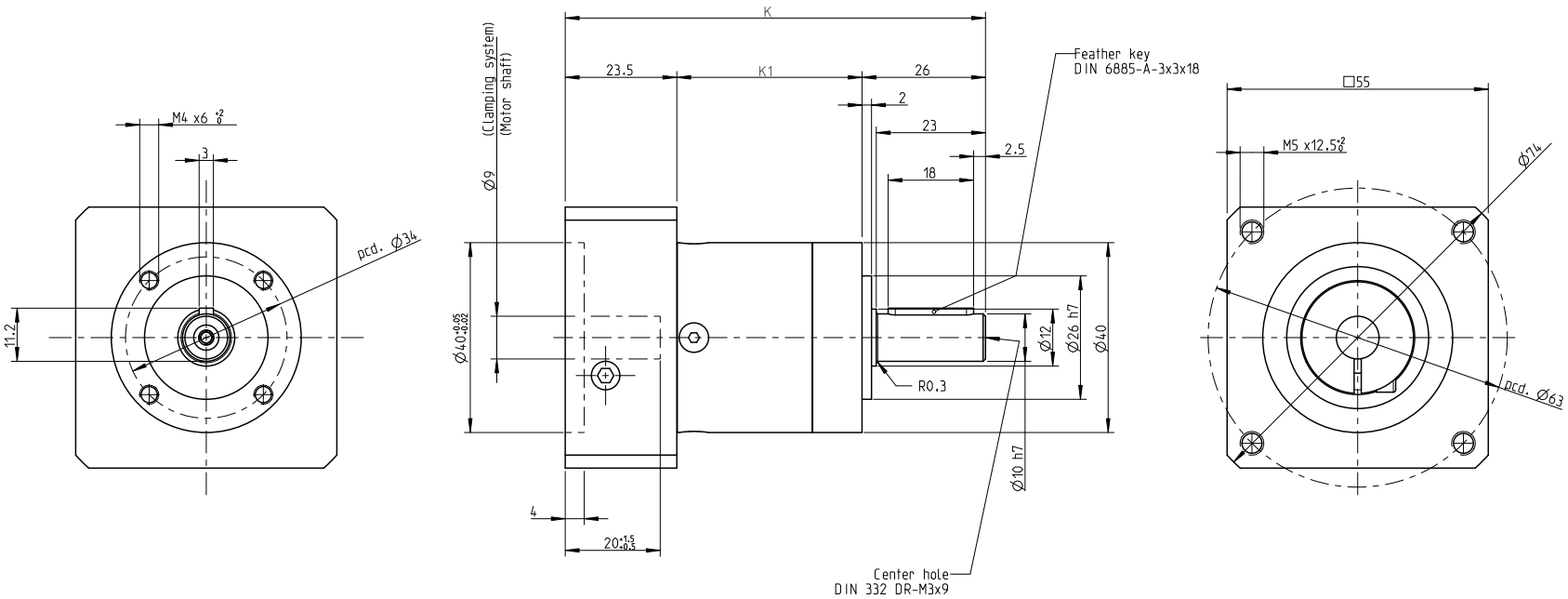

NO OF STAGES	K	K1
I. stage	88,5	39
II. stage	101,5	52
III. stage	114	64,5

INDEX / ZMĚNA		DATUM	PODPIS	
ZM.MAT.		T.O.	HMOTNOST kg	MĚŘ.
ROZM.-POLOT.				
ROZM. ZAŘ.			ČSN	TŘ.Č.
VYPR.	NORM. REF.		POZN.	Č. KUSOVNÍKU
PŘEKR.				
TECHNOL.	**SCHVÁLIL.**	12.9.2020	STARÝ V.	Č.V.
NÁZEV Gearbox SG040			TGN2, TGH2, TGT2	
			Listů	List