Technická data

Převodový poměr	32	
Počet stupňů	2	
Jmenovitý výstupní moment	220	Nm
Cyklující výstupní moment	260	Nm
Max. výstupní moment	415	Nm
Nouzový výstupní moment	520	Nm
Jmenovitá vstupní rychlost	3500	rpm
Max. vstupní rychlost	6500	rpm
Účinnost	95	%*
Provozní teplota	<-25; 90>	°C
Vůle	< 9	arcmin
Provozní životnost	20000	h
Hluk při chodu	65	dB(A)
Torzní tuhost	22.00	Nm/arcmin

** při jmenovité rychlosti a momentu*

Mechanická data

Radiální síla po 20'000h	1750	N*
Radiální síla po 30'000h	1500	N*
Max. radiální síla	2000	N*
Axiální síla po 20'000h	2500	N
Axiální síla po 30'000h	2100	N
Max. axiální síla	3800	N
Ochrana	IP54	
Vstupní setrvačnost	1.42	kgcm2
Hmotnost	7.54	kg
Klopný moment po 20'000h	101	Nm
Klopný moment po 30'000h	86	Nm
Max. ohybový moment	40	Nm
Provedení výstupní hřídele	Hřídel s perem	

** Definováno pro působiště sil v ½ délky výstupní hřídele*

Mazání

Typ	Standardní
Mazivo	Grease (lifetime lubrication)

Celní informace

HS Kód	84834090

Podporované motory

Typy motorů	TGN4, TGT4, TGH4
Průměr upínání	24 mm
Vstupní příruba	Přizpůsobení motoru - 1 díl
Instalační pozice	Jakákoliv

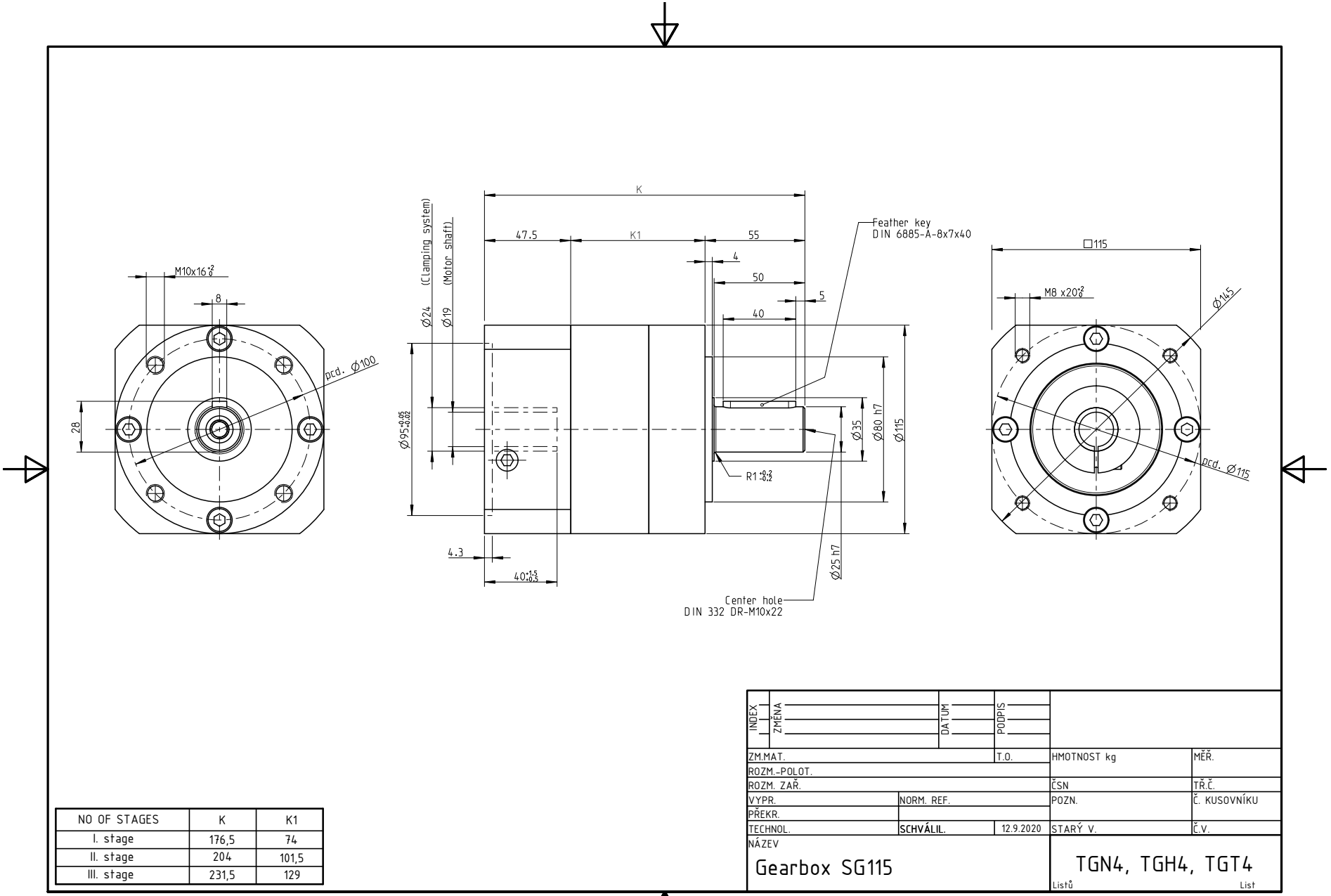

NO OF STAGES	K	K1
I. stage	176,5	74
II. stage	204	101,5
III. stage	231,5	129

INDEX / ZMĚNA		DATUM	PODPIS	
ZM.MAT.		T.O.	HMOTNOST kg	MĚŘ.
ROZM.-POLOT.				
ROZM. ZAŘ.			ČSN	TŘ.Č.
VYPR.	NORM. REF.		POZN.	Č. KUSOVNÍKU
PŘEKR.				
TECHNOL.	SCHVÁLIL.	12.9.2020	STARÝ V.	Č.V.
NÁZEV Gearbox SG115			TGN4, TGH4, TGT4	
			Listů	List