## Technická data

| | | |
|---|---|---|
| Převodový poměr | 7 | |
| Počet stupňů | 1 | |
| Jmenovitý výstupní moment | 7 | Nm |
| Cyklující výstupní moment | 8.5 | Nm |
| Max. výstupní moment | 13.5 | Nm |
| Nouzový výstupní moment | 26 | Nm |
| Jmenovitá vstupní rychlost | 5000 | rpm |
| Max. vstupní rychlost | 18000 | rpm |
| Účinnost | 97 | %* |
| Provozní teplota | <-25; 90> | °C |
| Vůle | < 15 | arcmin |
| Provozní životnost | 20000 | h |
| Hluk při chodu | 58 | dB(A) |
| Torzní tuhost | 0.75 | Nm/arcmin |

** při jmenovité rychlosti a momentu*

## Mechanická data

| | | |
|---|---|---|
| Radiální síla po 20'000h | 200 | N* |
| Radiální síla po 30'000h | 160 | N* |
| Max. radiální síla | 200 | N* |
| Axiální síla po 20'000h | 200 | N |
| Axiální síla po 30'000h | 160 | N |
| Max. axiální síla | 240 | N |
| Ochrana | IP54 | |
| Vstupní setrvačnost | 0.02 | kgcm2 |
| Hmotnost | 0.35 | kg |
| Klopný moment po 20'000h | 5 | Nm |
| Klopný moment po 30'000h | 4 | Nm |
| Max. ohybový moment | 4 | Nm |
| Provedení výstupní hřídele | Hladká hřídel | |

** Definováno pro působiště sil v ½ délky výstupní hřídele*

## Mazání

| | |
|---|---|
| Typ | Standardní |
| Mazivo | Grease (lifetime lubrication) |

## Celní informace

| | |
|---|---|
| HS Kód | 84834090 |

## Podporované motory

| | | |
|---|---|---|
| Typy motorů | TGN2, TGT2, TGH2 | |
| Průměr upínání | 9 | mm |
| Vstupní příruba | Přizpůsobení motoru - 1 díl | |
| Instalační pozice | Jakákoliv | |

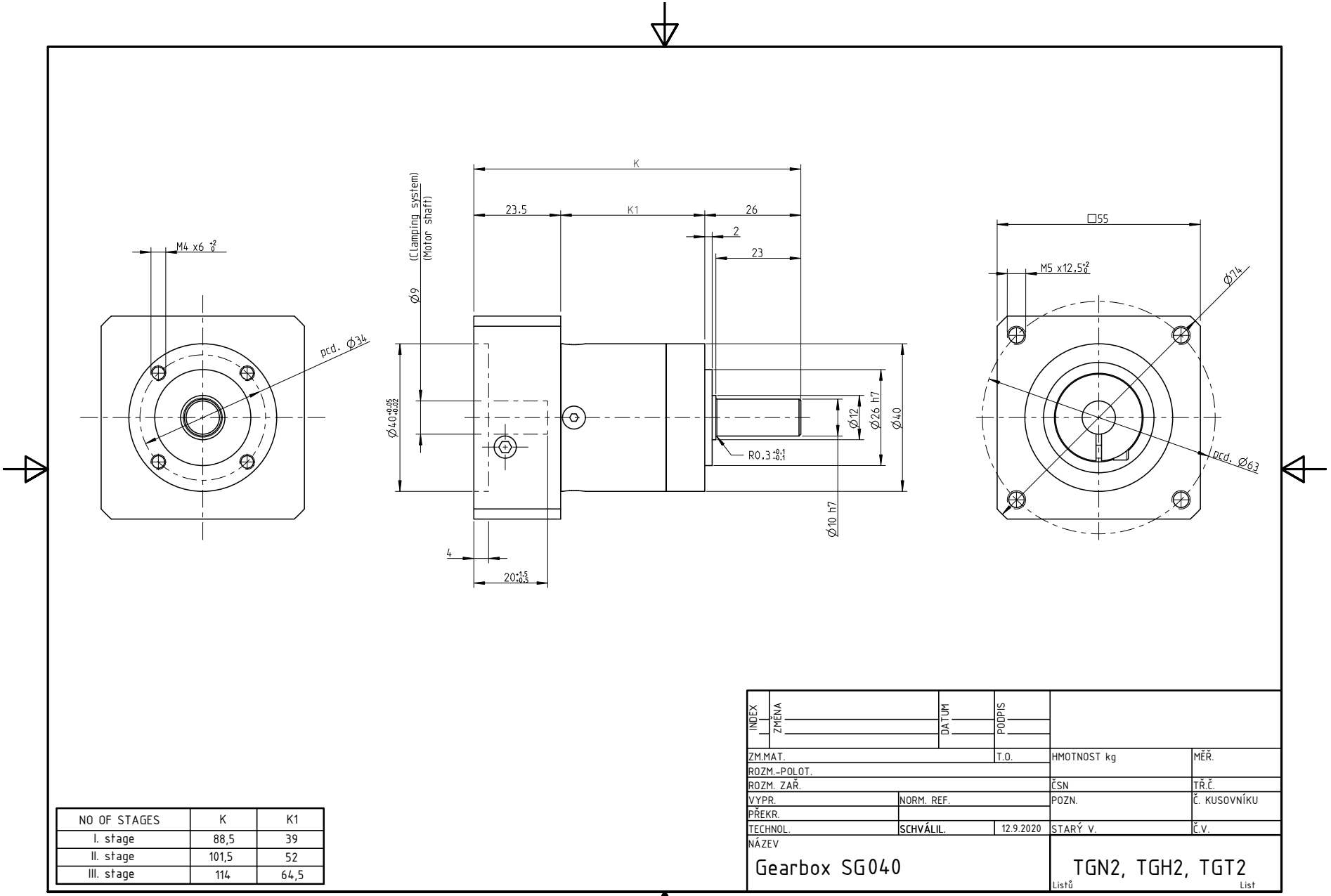


| NO OF STAGES | K | K1 |
|---|---|---|
| I. stage | 88,5 | 39 |
| II. stage | 101,5 | 52 |
| III. stage | 114 | 64,5 |

| | | | | | |
|---|---|---|---|---|---|
| INDEX | ZMĚNA | DATUM | PODPIS | | |
| ZM.MAT. | | | T.O. | HMOTNOST kg | MĚŘ. |
| ROZM.-POLOT. | | | | | |
| ROZM. ZAŘ. | | | | ČSN | TŘ.Č. |
| VYPR. | NORM. REF. | | | POZN. | Č. KUSOVNÍKU |
| PŘEKR. | | | | | |
| TECHNOL. | **SCHVÁLIL.** | 12.9.2020 | | STARÝ V. | Č.V. |
| NÁZEV | | | | | |
| Gearbox SG040 | | | | TGN2, TGH2, TGT2 | |
| | | | | Listů | List |